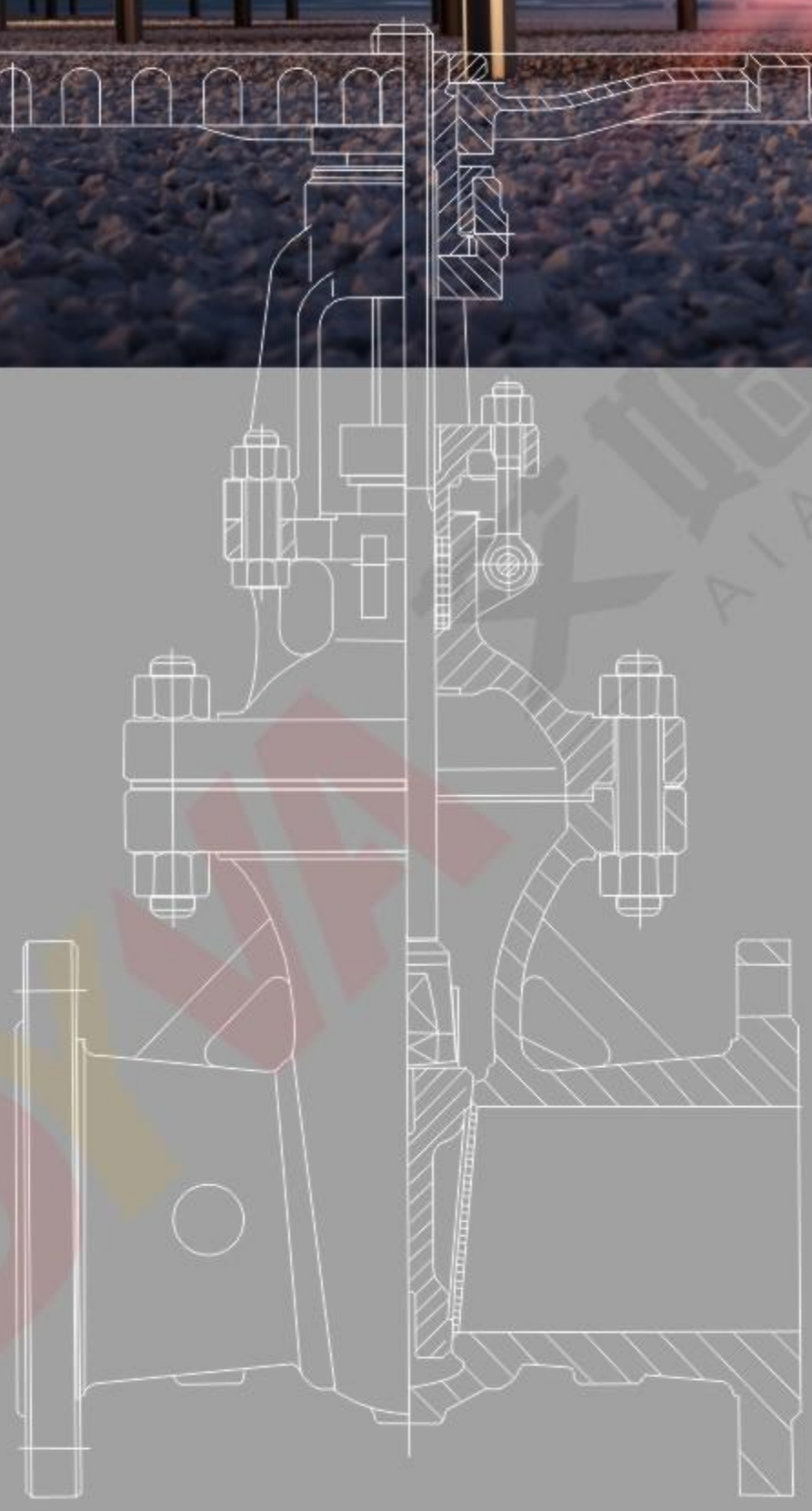

DYVA

艾姆森控制阀门

AIAMMS CONTROL VALVE

国阀品质

NATIONAL VALVE QUALITY

GB VALVE SERIES
国标阀门系列

为各领域提供全套阀门解决方案！

聚焦客户关注的挑战和压力,提供有竞争力的工程产品和高品质的工程服务,持续为客户创造最大价值。

结构优势与特点Structural advantages and characteristics

1、符合国内外先进标准的要求，密封可靠，性能优良，造型美观。
2、闸板、阀座密封面用铁基合金堆焊或司太立（stellite）钴基硬质合金堆焊而成，耐磨、耐高温、耐腐蚀、抗擦伤性能好、使用寿命长。
3、采用楔式弹性闸板结构，中大口径设置滚动轴承，开关灵活，启闭轻松。
4、阀杆经调质及表面氮化处理，有良好的抗腐蚀性，抗擦伤性和耐磨性。
5、可采用各种配管法兰标准及法兰密封面型式，满足各种工程需要及用户要求。
6、阀体材料品种齐全，填料、垫片可根据实际工况或用户要求合理选配，能适用于各种压力、温度及介质工况。

1、Meets the domestic and foreign advanced standard requirement, the seal is reliable, the performance is fine, handsome appearance.
2、The damper plate, the valve seat packing surface is too vertical (stellite) with the iron-base alloy built-up welding or the department the cobalt base hard alloy built-up welding to become, wear-resisting, thermostable, anti-corrosive, the anti-abrasion performance is good, the service life is long.
3、 Using wedge-type flexible gate structure, medium and large caliber set bearings, switches flexible, open and close easily.
4、 Stem quenched and the nitrogen treatment, with good corrosion resistance, scratch resistance and wear resistance.
5、 Can be used with a variety of standard pipe flanges and flange sealing surface types to meet various project needs and user requirements.
6、Valve body materials, variety, packing, gasket can be based on actual working conditions or the user requests a reasonable option, can be applied to all kinds of pressure, temperature and medium conditions.

标准与规范Standards and norms

设计与制造 Design and Manufacture	结构长度 Structure Length	压力-温度等级 Pressure – temperature rating	连接法兰 Connection flange	试验与检验 Test and Inspection
GB 12234	GB 12221	GB/T 12224	JB/T 79.1-2-94 GB 9113-2009 HG 20592 ~ 20635	JB/T 9092-1999 GB 13927-2005

2、性能参数 Performance parameter

序号	项目名称	项目名称					
		PN16	PN25	PN40	PN64	PN100	PN160
1	公称压力PN（MPa）	1.6	2.5	4.0	6.4	10	16
2	壳体强度试验压力 Case Test preesure （MPa）	2.4	3.75	6.0	9.6	16	24
3	高压密封试验压力 High-pressure sealing Test pressure （MPa）	1.76	2.75	4.4	7.04	11	17.6
4	常温下工作压力Maximum teperature Working pressure（MPa）	≤1.6	≤2.5	≤4.0	≤6.4	≤10	≤16

主要零件材料Main components material

零件名称Part Name	材料名称 Material name		
阀体Body	WCB	15CrMo	20CrMoV
阀盖Valve cover	WCB	15CrMo	20CrMoV
阀板valve plate	WCB	15CrMo	20CrMoV
密封面sealing face	20Cr13	STL	STL
阀杆Stem	20Cr13	35CrMoV	35CrMoV
垫片	304+柔性石墨	304+柔性石墨	304+柔性石墨
螺栓	35CrMoA	35CrMoA	35CrMoA
螺母 Nut	30CrMo	30CrMo	30CrMo
使用温度	-29~425℃	-29~540℃	-29~560℃
适用介质	水、蒸汽、油品等	水、蒸汽等	水、蒸汽等

Z41$^{H}_{Y}$ – $^{16}_{25}$C、I

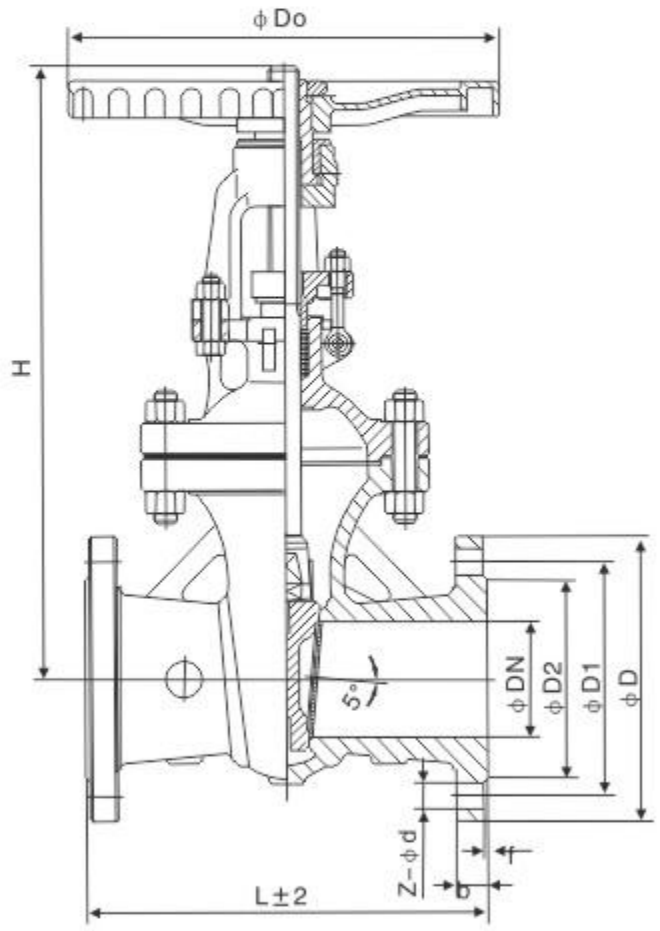

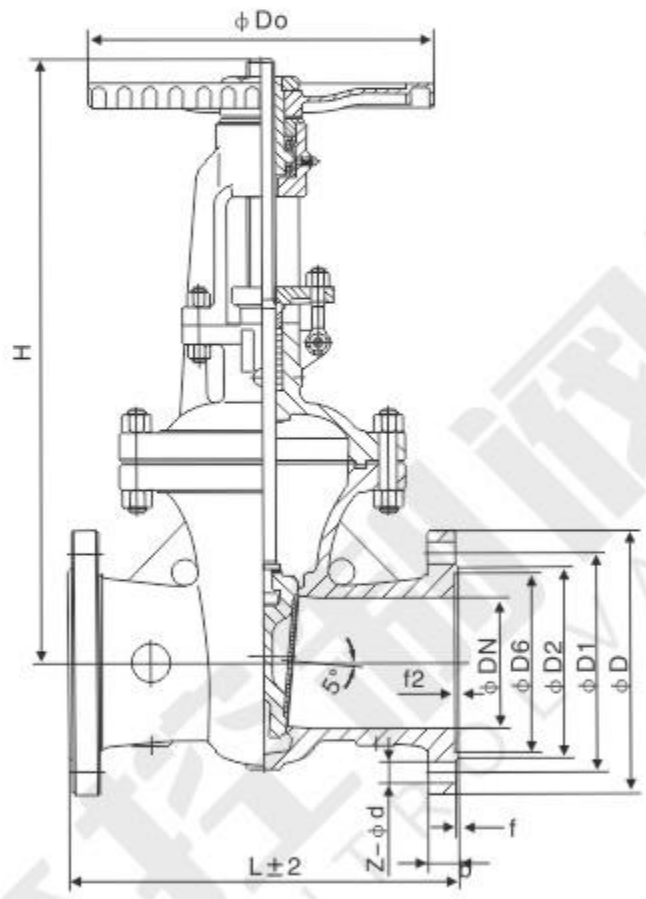

主要外形尺寸及连接尺寸Main external and connection dimension

公称压力 PN(MPa)	公称通径 DN(mm)	尺寸Size(mm)								重量（kg）
		L	D	D1	D2	b–f	Z–Φd	H	D0	
1.0	15	130	95	65	46	14–2	4–Φ14	160	100	5
	20	150	105	75	56	16–2	4–Φ14	165	100	8
	25	160	115	85	65	16–2	4–Φ14	200	125	11
	32	180	140	100	76	18–2	4–Φ18	240	125	13
	40	200	150	110	84	18–2	4–Φ18	245	135	9.5
	50	180	165	125	99	20–2	4–Φ18	286	180	24
	65	195	185	145	118	20–2	4–Φ18	320	180	31
	80	210	200	160	132	20–2	8–Φ18	373	200	40
	100	230	220	180	156	22–2	8–Φ18	428	200	55
	125	255	250	210	184	22–2	8–Φ18	513	240	63
	150	280	285	240	211	24–2	8–Φ22	582	240	90
	200	330	340	295	266	24–2	8–Φ22	730	320	145
	250	380	395	350	319	26–2	12–Φ22	897	320	230
	300	420	445	400	370	26–2	12–Φ22	1032	400	330
	350	450	505	460	429	26–2	16–Φ22	1170	400	460
	400	480	565	515	480	26–2	16–Φ26	1330	500	500
	450	510	615	565	530	28–2	20–Φ26	1460	500	680
	500	540	670	620	582	28–2	20–Φ26	1650	500	960
	600	600	780	725	682	34–2	20–Φ30	183	600	1200
	700	660	895	840	794	34–5	24–Φ30	2120	700	1620
	800	730	1015	950	901	36–5	24–Φ33	2420	800	2090
	900	800	1115	1050	1001	38–5	28–Φ33	2750	850	3100
	1000	850	1230	1160	1112	38–5	28–Φ36	3130	900	4050
1.6	15	130	95	65	45	14–2	4–Φ14	170	120	5
	20	150	105	75	55	14–2	4–Φ14	190	140	6.5
	25	160	115	85	65	14–2	4–Φ14	205	160	9
	32	180	135	100	78	16–2	4–Φ18	270	180	12
	40	200	145	110	85	16–3	4–Φ18	310	200	26.5
	50	250	160	125	100	16–3	4–Φ18	358	240	29
	65	265	180	145	120	18–3	4–Φ18	373	240	33
	80	280	195	160	135	20–3	8–Φ18	435	280	45
	100	300	215	180	155	20–3	8–Φ18	500	300	63
	125	325	245	210	185	22–3	8–Φ18	614	320	108
	150	350	280	240	210	24–3	8–Φ23	674	360	134
	200	400	335	295	265	26–3	12–Φ23	811	400	192
	250	450	405	355	320	30–3	12–Φ25	969	450	273
	300	500	460	410	375	30–4	12–Φ25	1145	580	379
	350	550	520	470	435	34–4	16–Φ25	1280	640	500
	400	600	580	525	485	36–4	16–Φ30	1452	640	540
	450	650	640	585	545	40–4	20–Φ30	1541	720	870
	500	700	705	650	608	44–4	20–Φ34	1676	720	1100
	600	800	840	770	718	48–5	20–Φ36	1874	800	1570
	700	900	910	840	788	50–5	24–Φ36	2083	800	1870
	800	1000	1020	950	898	52–5	24–Φ41	2400	850	2500
	900	1100	1120	1050	998	54–5	28–Φ41	2950	1000	3620
	1000	1200	1255	1170	1110	56–5	28–Φ42	3245	1000	4550

主要外形尺寸及连接尺寸Main external and connection dimension

公称压力 PN(MPa)	公称通径 DN(mm)	尺寸Size(mm)								重量（kg）
		L	D	D1	D2	b-f	Z-Φd	H	D0	
2.5	15	130	95	65	45	16-2	4-Φ14	170	120	5.5
	20	150	105	75	55	16-2	4-Φ14	190	140	7
	25	160	115	85	65	16-2	4-Φ14	205	160	11
	32	180	135	100	78	18-2	4-Φ18	270	180	14
	40	200	145	110	85	18-3	4-Φ18	310	200	20
	50	250	160	125	100	20-3	4-Φ18	358	240	34
	65	265	180	145	120	22-3	8-Φ18	373	240	36
	80	280	195	160	135	22-3	8-Φ18	435	280	50
	100	300	230	190	160	24-3	8-Φ23	500	300	69
	125	325	270	220	188	28-3	8-Φ25	614	320	116
	150	350	300	250	218	30-3	8-Φ25	674	360	141
	200	400	360	310	278	34-3	12-Φ25	811	400	192
	250	450	425	370	332	36-3	12-Φ30	969	450	207
	300	500	485	430	390	40-4	16-Φ30	1145	580	350
	350	550	550	490	448	44-4	16-Φ34	1280	640	560
	400	600	610	550	505	48-4	16-Φ34	1452	640	650
	450	650	660	600	555	50-4	20-Φ34	1541	720	910
	500	700	730	660	610	52-4	20-Φ36	1676	720	1166
	600	800	840	770	718	56-5	20-Φ41	1874	800	1650
	700	900	955	875	815	60-5	24-Φ42	2083	800	1980
	800	1000	1070	990	930	64-5	24-Φ48	2400	950	2740
	900	1100	1180	1090	1025	66-5	28-Φ48	2950	1000	3900
	1000	1200	1305	1210	1140	68-5	28-Φ58	3245	1000	4850

主要外形尺寸及连接尺寸Main external and connection dimension

公称压力 PN(MPa)	公称通径 DN(mm)	尺寸Size(mm)										重量（kg）
		L	D	D1	D2	D6	b-f	f1	Z-¢d	H	D0	
4.0	15	130	95	65	45	40	16-2	4	4-14	135	120	6
	20	150	105	75	55	51	16-2	4	4-14	190	140	8
	25	160	115	85	65	58	16-2	4	4-14	205	160	12
	32	180	135	100	78	66	18-2	4	4-18	270	180	15
	40	200	145	110	85	76	18-3	4	4-18	310	200	31
	50	250	160	125	100	88	20-3	4	4-18	371	280	34
	65	280	180	145	120	110	22-3	4	8-18	391	280	39
	80	310	195	160	135	121	22-3	4	8-18	455	320	52
	100	350	230	190	160	150	24-3	4.5	8-23	551	360	80
	125	400	270	220	188	176	28-3	4.5	8-25	628	400	127
	150	450	300	250	218	204	30-3	4.5	8-25	708	400	154
	200	550	375	320	282	260	38-3	4.5	12-30	885	450	263
	250	650	445	385	345	313	42-3	4.5	12-34	906	560	368
	300	750	510	450	408	364	46-4	4.5	16-34	1203	640	547
	350	850	570	510	465	422	52-4	5	16-34	1341	640	679
	400	950	655	585	535	474	58-4	5	16-41	1492	720	953
	500	1150	755	670	612	576	62-4	5	20-48	1627	/	1073
	600	1350	890	795	730	678	62-5	6	20-54	1925	/	1490
	700	1450	995	900	835	768	68-5	6	24-54	2310	/	2640
	800	1650	1135	1030	960	876	76-5	6	24-58	2600	/	3239
6.4	15	170	105	75	55	41	18-2		4-14	140	100	7
	20	190	125	90	68	51	20-2	4	4-18	140	100	9
	25	210	135	100	78	58	22-2	4	4-18	215	180	12
	32	230	150	110	82	66	24-2	4	4-23	270	180	16
	40	240	165	125	95	76	24-3	4	4-23	345	200	32
	50	250	175	135	105	88	26-3	4	4-23	470	200	39
	65	280	200	160	130	110	28-3	4	8-23	520	250	43
	80	310	210	170	140	121	30-3	4.5	8-23	570	300	60
	100	350	250	200	168	150	32-3	4.5	8-25	700	300	89
	125	400	295	240	202	176	36-3	4.5	8-30	780	350	140
	150	450	340	280	240	204	38-3	4.5	8-34	850	350	207
	200	550	405	345	300	260	44-3	4.5	12-34	1035	400	325
	250	650	470	400	352	313	48-3	4.5	12-41	1050	560	467
	300	750	530	460	412	364	54-4	4.5	16-41	1470	640	590
	350	850	595	525	475	422	60-5	5	16-36	1718	700	773
	400	950	670	585	525	472	66-4	5	16-48	1885	750	1050
	500	1150	800	705	640	576	70-4	5	20-54	2410	850	1775
	600	1350	930	820	750	678	76-5	6	20-58	2895	1000	2960

Z41Y- 100/160/250 C、I

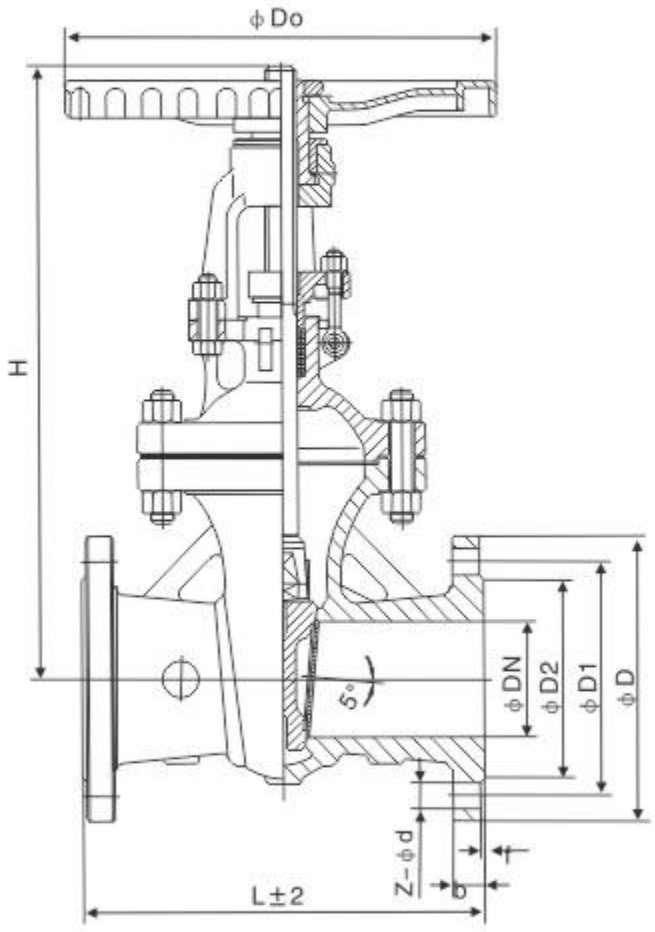

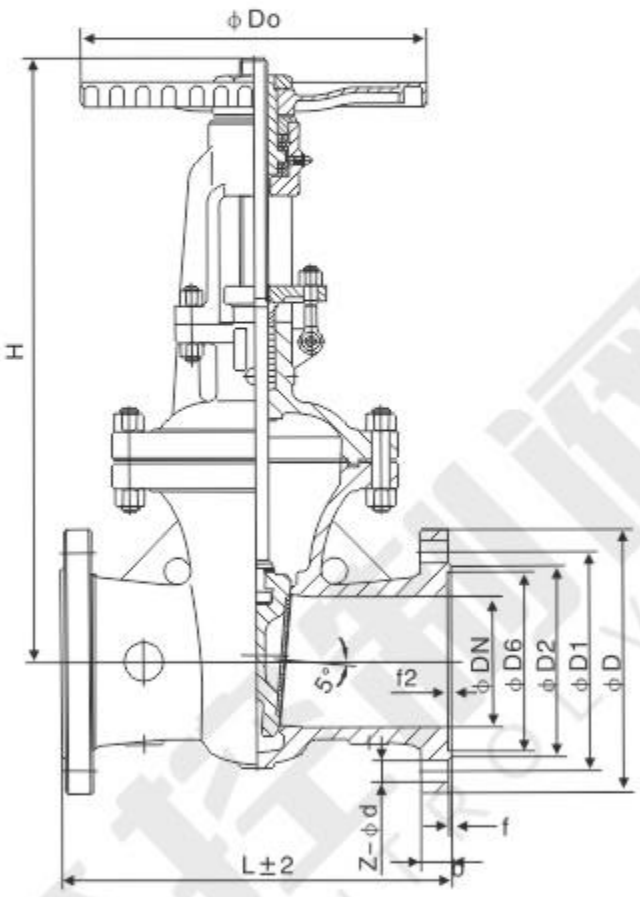

主要外形尺寸及连接尺寸Main external and connection dimension

公称压力 PN(MPa)	公称通径 DN(mm)	尺寸Size(mm)										重量 Weight (kg)
		L	D	D1	D2	D8	D6	b	Z-Φd	H	D0	
10.0	15	170	105	75	55	35	40	20	4-14	140	120	6.5
	20	190	125	90	68	45	51	22	4-18	140	120	9
	25	210	135	100	78	50	58	24	4-18	310	/	13
	32	230	150	110	82	65	66	24	4-23	320	/	20
	40	240	165	125	95	75	76	26	4-23	360	/	60
	50	250	195	145	112	85	88	28	4-25	490	360	50
	65	280	220	170	138	110	110	32	8-25	540	400	70
	80	310	230	180	148	115	121	34	8-25	572	400	100
	100	350	265	210	172	145	150	38	8-30	573	400	110
	125	400	310	250	210	175	176	42	8-34	744	560	180
	150	450	350	290	250	205	204	46	12-34	800	560	250
	200	550	430	360	312	265	260	54	12-41	800	560	360
	250	650	500	430	382	320	313	60	12-41	1050	640	560
	300	750	585	500	442	375	364	70	16-48	1200	720	795
	350	850	655	560	498	420	422	76	16-54	1430	800	1155
	400	950	715	620	558	480	474	80	16-54	1743	850	1370
	500	1150	815	724	635	584	576	89	24-54	2055	900	1785
16.0	15	170	110	75	52	35	40	24	4-18	230	200	7
	20	190	130	90	62	45	51	26	4-23	260	200	10
	25	210	140	100	72	50	58	28	4-23	280	280	14
	32	230	165	115	85	65	66	30	4-25	312	320	21
	40	260	175	125	92	75	76	32	4-27	350	320	26
	50	300	215	165	132	95	88	36	8-25	512	360	73
	65	340	245	190	152	110	110	44	8-30	560	360	110
	80	390	260	205	168	130	121	46	8-30	585	400	141
	100	450	300	240	200	160	150	48	8-34	631	450	185
	125	525	355	285	238	190	176	60	8-41	723	560	320
	150	600	390	318	270	205	204	66	12-41	820	640	462
	200	750	480	360	345	275	260	78	12-48	990	720	711
	250	838	580	485	425	330	313	88	12-54	1120	800	1010
	300	965	665	570	510	380	364	100	16-54	1300	850	1430

Z941$^{H}_{Y}$ −$^{16}_{25}$C、I

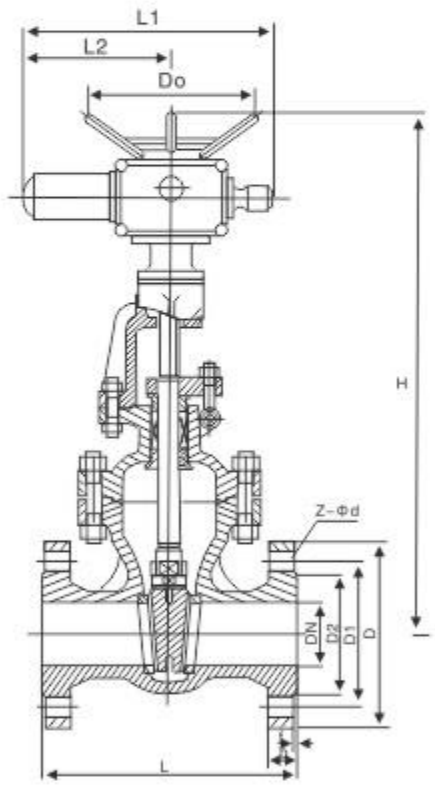

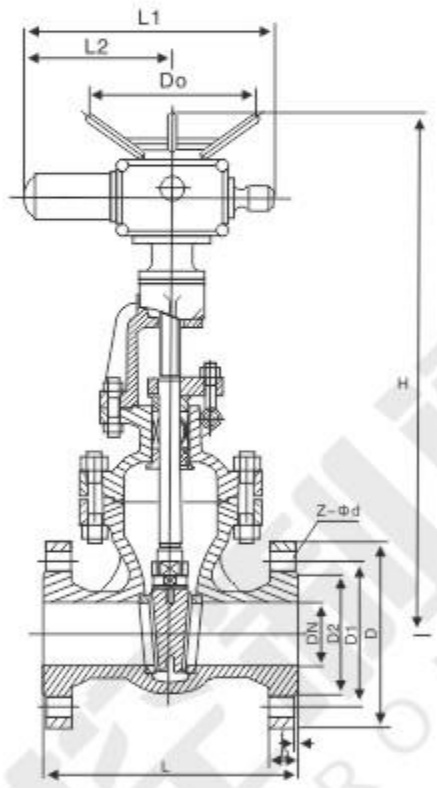

主要外形尺寸及连接尺寸Main external and connection dimension

公称压力 PN(MPa)	公称通径 DN(mm)	尺寸Size(mm)										电动装置型号 Electric device model	公称转矩 Nominal torqueNm	电动机功率 Motor PowerKW	重量 Weight (Kg)
		L	D	D1	D2	b-f	Z-Φd	H	L1	L2	D0				
1.0	40	200	150	110	84	18-2	4-18	245	527	310	365	DZW5A	50	0.25	47
	50	180	165	125	99	20-2	4-18	286	590	371	365	DZW10A	100	0.25	69
	65	195	185	145	118	20-2	4-18	320	590	371	365	DZW10A	100	0.37	76
	80	210	200	160	132	20-2	8-18	373	590	371	365	DZW15A	150	0.55	86
	100	230	220	180	156	22-2	8-18	428	590	371	365	DZW15A	150	0.55	101
	125	255	250	210	184	22-2	8-18	513	590	371	365	DZW20A	200	0.75	119
	150	280	285	240	211	24-2	8-22	582	590	371	365	DZW30A	300	0.75	148
	200	330	340	295	266	24-2	8-22	730	590	371	365	DZW30A	300	0.75	203
	250	380	395	350	319	26-2	12-22	897	810	515	365	DZW30A	450	1.1	288
	300	420	445	400	370	26-2	12-22	1032	810	515	470	DZW45A	600	1.5	440
	350	450	505	460	429	26-2	16-22	1170	830	450	470	DZW45A	900	2.2	570
	400	480	565	515	480	26-2	16-26	1330	830	450	470	DZW60A	1200	3.0	612
	450	510	615	565	530	28-2	20-26	1460	870	565	550	DZW90A	1800	4.0	820
	500	540	670	620	582	28-2	20-26	1650	870	565	550	DZW120A	2500	5.5	1102
	600	600	780	725	682	34-2	20-30	1890	870	565	320	DZW250A	2500	5.5	1455
	700	660	895	840	794	34-5	24-30	2230	1170	770	370	DZW305A	3500	7.5	1950
	800	730	1015	950	901	36-5	24-33	2645	1170	770	370	DZW500A	5000	10	2440
	900	800	1115	1050	1001	38-5	28-33	2915	1060	794	500	DZW800	8000	13	3450
	1000	850	1230	1160	1112	38-5	28-36	3220	1060	794	500	DZW1000	10000	15	4400
1.6	40	200	145	110	85	18-3	4-18	630	590	371	365	DZW10A	100	0.25	67.5
	50	250	160	125	100	18-3	4-18	678	590	371	365	DZW10A	100	0.25	74
	65	265	180	145	120	18-3	4-18	693	590	371	365	DZW15A	150	0.37	78
	80	280	195	160	135	20-3	8-18	755	590	371	365	DZW20A	200	0.55	101
	100	300	215	180	155	20-3	8-18	820	590	371	365	DZW20A	200	0.55	119
	125	325	245	210	185	22-3	8-18	934	590	371	365	DZW30A	300	0.75	165
	150	350	280	240	210	24-3	8-23	994	590	371	365	DZW30A	300	0.75	192
	200	400	335	295	265	26-3	12-23	1138	590	371	365	DZW30A	300	0.75	250
	250	450	405	355	320	30-3	12-25	1409	810	515	470	DZW45A	450	1.1	383
	300	500	460	410	375	30-4	12-25	1588	810	515	470	DZW60A	600	1.5	491
	350	550	520	470	435	30-4	16-25	1755	830	450	550	DZW90	900	2.2	640
	400	600	580	525	485	36-4	16-30	1902	830	450	550	DZW120	1200	3.0	682
	450	650	640	585	545	40-4	20-30	2141	870	565	320	DZW180	1800	4.0	1120
	500	700	705	650	608	44-4	20-34	2276	870	565	320	DZW250	2500	5.5	1350
	600	800	840	770	718	48-5	20-41	2474	870	565	320	DZW250	2500	5.5	1900
	700	900	910	840	788	50-5	24-41	3046	1170	770	570	DZW350	3500	7.5	2200
	800	1000	1020	950	898	52-2	24-41	3250	1170	770	570	DZW500	5000	10	2840
	900	1100	1120	1050	998	54-5	28-41	3509	1060	794	500	DZW800	8000	13	3950
	1000	1200	1255	1170	1110	56-5	28-48	3873	1060	794	500	DZW1000	10000	15	4900

主要外形尺寸及连接尺寸Main external and connection dimension

公称压力 PN(MPa)	公称通径 DN(mm)	尺寸Size(mm)										电动装置型号 Electric device model	公称转矩 Nominal torqueNm	电动机功率 Motor PowerKW	重量 Weight (Kg)
		L	D	D1	D2	b-f	Z-Φd	H	L1	L2	D0				
2.5	40	200	145	110	85	18-3	4-18	630	590	371	365	DZW10A	100	0.25	65
	50	250	160	125	100	20-3	4-18	678	590	371	365	DZW10A	100	0.25	79
	65	265	180	145	120	22-3	8-18	693	590	371	365	DZW15A	150	0.37	82
	80	280	195	160	135	22-3	8-18	755	590	371	365	DZW20A	200	0.55	106
	100	300	230	190	160	24-3	8-23	820	590	371	365	DZW20A	200	0.55	125
	125	325	270	220	188	28-3	8-25	934	590	371	365	DZW30A	300	0.75	174
	150	350	300	250	218	30-3	8-25	994	590	371	365	DZW30A	300	0.75	199
	200	400	360	310	278	34-3	12-25	1138	590	371	365	DZW30A	300	0.75	250
	250	450	425	370	332	36-3	12-30	1409	810	515	470	DZW45A	450	1.1	317
	300	500	485	430	390	40-4	16-30	1588	810	515	470	DZW60A	600	1.5	462
	350	550	550	490	4488	44-4	16-34	1755	830	450	550	DZW90	900	2.2	700
	400	600	610	550	505	48-4	16-34	1902	830	450	550	DZW120	1200	3.0	792
	450	650	660	600	555	50-4	20-34	2141	870	565	320	DZW180	1800	4.0	1160
	500	700	730	660	610	52-4	20-41	2276	870	565	320	DZW250	2500	5.5	1421
	600	800	840	770	718	56-5	20-41	2474	870	565	320	DZW250	2500	5.5	1905
	700	900	955	875	815	60-5	20-41	3046	1170	770	570	DZW350	3500	7.5	2310
	800	1000	1070	990	930	64-5	24-48	3250	1170	770	570	DZW500	5000	10	3090
	900	1100	1108	1090	1025	66-5	28-54	3509	1060	794	500	DZW800	8000	13	4230
	1000	1200	1305	1210	1140	68-5	28-54	3873	1060	794	500	DZW1000	10000	15	5180

主要外形尺寸及连接尺寸Main external and connection dimension

公称压力 PN(MPa)	公称通径 DN(mm)	尺寸Size(mm)										电动装置型号 Electric device model	公称转矩 Nominal torqueNm	电动机功率 Motor PowerKW	重量 Weight (Kg)
		L	D	D1	D2	D6	b-f	f1	Z-Φd	H	L1				
4.0	40	200	145	110	85	76	18-3	4	4-18	630	590	DZW10A	100	0.25	76
	50	250	160	125	100	88	20-3	4	4-18	691	590	DZW10A	100	0.25	79
	65	280	180	145	120	110	22-3	4	8-18	711	590	DZW15A	150	0.37	85
	80	310	195	160	135	121	22-3	4	8-18	775	590	DZW20A	200	0.55	108
	100	350	230	190	160	150	24-3	4.5	8-23	871	590	DZW20A	200	0.55	136
	125	400	270	220	188	176	28-3	4.5	8-25	948	590	DZW20A	200	0.55	183
	150	450	300	250	218	204	30-3	4.5	8-25	1028	590	DZW30A	300	0.75	212
	200	550	375	320	282	260	38-3	4.5	12-30	1325	590	DZW45A	450	1.1	373
	250	650	445	385	345	313	42-3	4.5	12-34	1400	810	DZW60A	600	1.5	480
	300	750	510	450	408	364	46-4	4.5	16-34	1653	830	DZW90	900	2.2	686
	350	850	570	510	465	422	52-4	5	16-34	1791	830	DZW120	1200	3.0	821
	400	950	655	585	535	474	58-4	5	16-41	2092	870	DZW180	1800	4.0	1203
	500	1150	755	670	612	576	62-4	5	20-48	2465	870	DZW250	2500	5.5	1328
	600	1350	890	795	730	678	62-5	6	20-54	2810	1170	DZW350	3500	7.5	1820
	700	1450	995	900	835	768	68-5	6	24-54	3325	1170	DZW500	5000	10	2990
	800	1650	1135	1030	960	876	76-5	6	24-58	3750	1060	DZW800	8000	13	3569
6.4	40	240	165	125	95	76	24-3	4	4-23	665	590	DZW10A	100	0.25	77
	50	250	175	135	105	88	26-3	4	4-23	790	590	DZW15A	150	0.37	85
	65	280	200	160	130	110	28-3	4	8-23	840	590	DZW20A	200	0.55	99
	80	310	210	170	140	121	30-3	4.5	8-23	890	590	DZW20A	200	0.55	116
	100	350	250	200	168	150	32-3	4.5	8-25	1020	590	DZW30A	300	0.75	147
	125	400	195	240	202	176	36-3	4.5	8-30	1100	590	DZW30A	300	0.75	198
	150	450	340	280	240	204	38-3	4.5	8-34	1290	590	DZW45A	450	1.1	317
	200	550	405	345	300	260	44-34	4.5	12-34	1475	810	DZW60A	600	1.5	437
	250	650	470	400	352	313	48-34	4.5	12-41	1500	830	DZW90	900	2.2	606
	300	750	530	460	412	364	54-4	4.5	16-41	1820	830	DZW120	1200	3.0	732
	350	850	595	525	475	422	60-5	5	16-36	2216	870	DZW180	1800	4.0	1023
	400	950	670	585	525	474	66-4	5	16-48	2838	870	DZW250	2500	5.5	1305
	500	1150	800	705	640	576	70-4	5	20-54	3320	1170	DZW350	3500	7.5	2105
	600	1350	930	820	750	678	76-5	6	20-58	3684	1170	DZW500	5000	10	3310

Z941Y-$\begin{matrix}100\\160\\250\end{matrix}$C、I

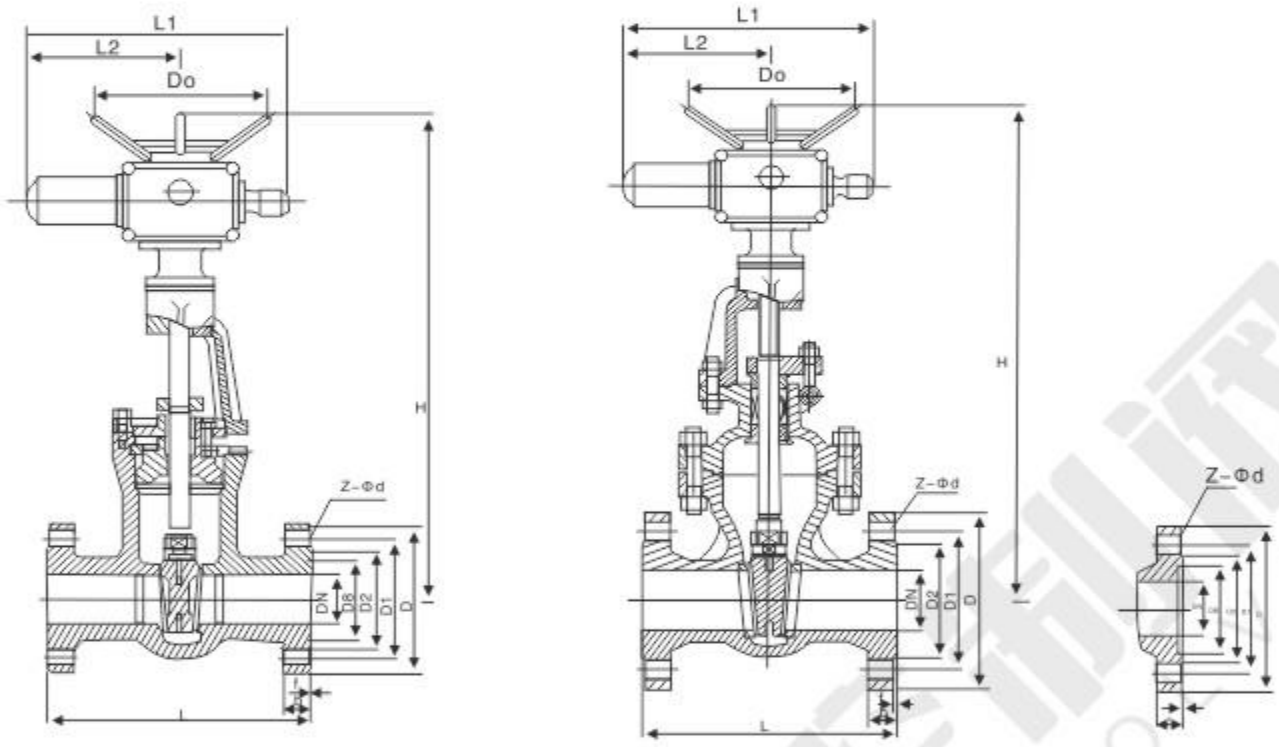

主要外形尺寸及连接尺寸Main external and connection dimension

公称压力 PN(MPa)	公称通径 DN(mm)	尺寸Size(mm)												电动装置型号 Electric device model	公称转矩 Nominal torqueNm	电动机功率Motor PowerKW	重量 Weight (Kg)
		L	D	D1	D2	D8	D6	b	Z-Φd	H	L1	L2	D0				
10.0	40	240	165	125	95	75	76	26	4-23	680	590	371	365	DZW15A	150	0.37	113
	50	250	195	145	112	85	88	28	4-25	810	590	371	365	DZW20A	200	0.55	123
	65	310	220	170	138	110	110	32	8-25	860	590	371	365	DZW20A	200	0.55	133
	80	350	230	180	148	115	121	34	8-25	892	590	371	365	DZW30A	300	0.75	165
	100	400	265	210	172	145	150	38	8-30	1013	590	371	365	DZW45A	450	1.1	220
	125	450	310	250	210	175	176	42	8-34	1184	810	515	470	DZW60A	600	1.5	292
	150	450	350	290	250	205	204	46	12-34	1250	830	450	470	DZW90	900	2.2	389
	200	550	430	360	312	265	260	54	12-41	1250	830	450	550	DZW.120	1200	3.0	502
	250	650	500	430	382	320	313	60	2-41	1650	870	565	550	DZW180	1800	4.0	790
	300	750	585	500	442	375	364	70	16-48	1800	870	565	320	DZW250	2500	5.5	910
	350	850	655	560	498	420	422	76	16-54	2030	1170	770	320	DZW350	3500	7.5	1610
	400	950	715	620	558	480	474	80	16-54	2250	1170	770	320	DZW500	5000	10	2512
	500	1150	815	724	635	584	576	89	24-54	-	1060	794	-	DZW800	8000	13	-
16.0	40	260	175	125	92	75	76	32	4-27	670	590	371	365	DZW15A	150	0.37	118
	50	300	215	165	132	95	88	36	8-25	832	590	371	365	DZW20A	200	0.55	136
	65	340	245	190	152	110	110	44	8-30	880	590	371	365	DZW30A	300	0.75	175
	80	3390	260	205	168	130	121	46	8-30	905	590	371	365	DZW30A	450	0.75	206
	100	450	300	240	200	160	150	48	8-34	1071	590	371	365	DZW45A	600	1.1	295
	125	525	355	285	238	190	176	60	8-41	1163	810	515	470	DZW60A	900	1.5	432
	150	600	390	318	270	205	204	66	12-41	1170	830	450	470	DZW90	1200	2.2	601
	200	750	480	400	345	275	260	78	12-48	1440	830	450	550	DZW.120	1800	3.0	853
	250	838	580	485	425	330	313	88	12-54	-	870	565	550	DZW180	2500	4.0	-
	300	965	665	570	510	380	364	100	16-54	-	870	565	320	DZW250	1500	5.5	-

NKZ$^{44}_{64}$H–$^{10}_{16}_{25}$C　NKZ$^{44}_{64}$Y–$^{10}_{16}_{25}$I　HKZ$^{44}_{64}$Y–$^{10}_{16}_{25}$P　NKZ$^{44}_{64}$Y–$^{10}_{16}_{25}$R

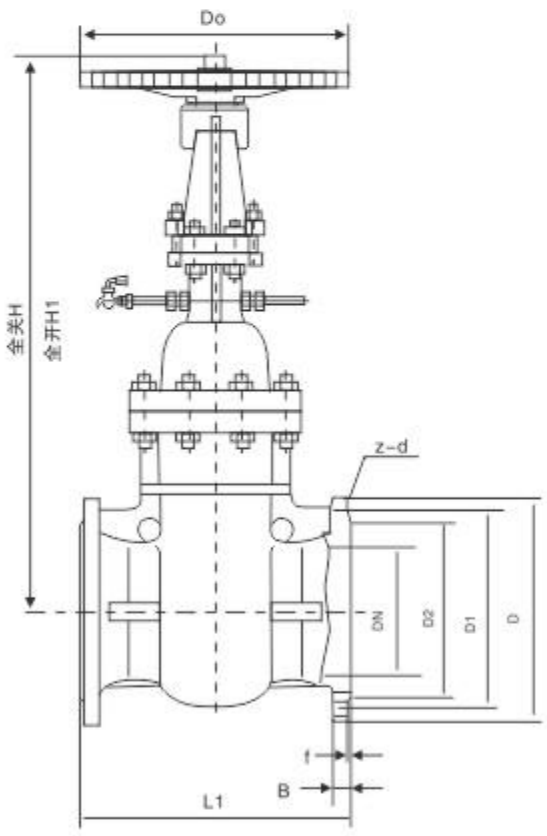

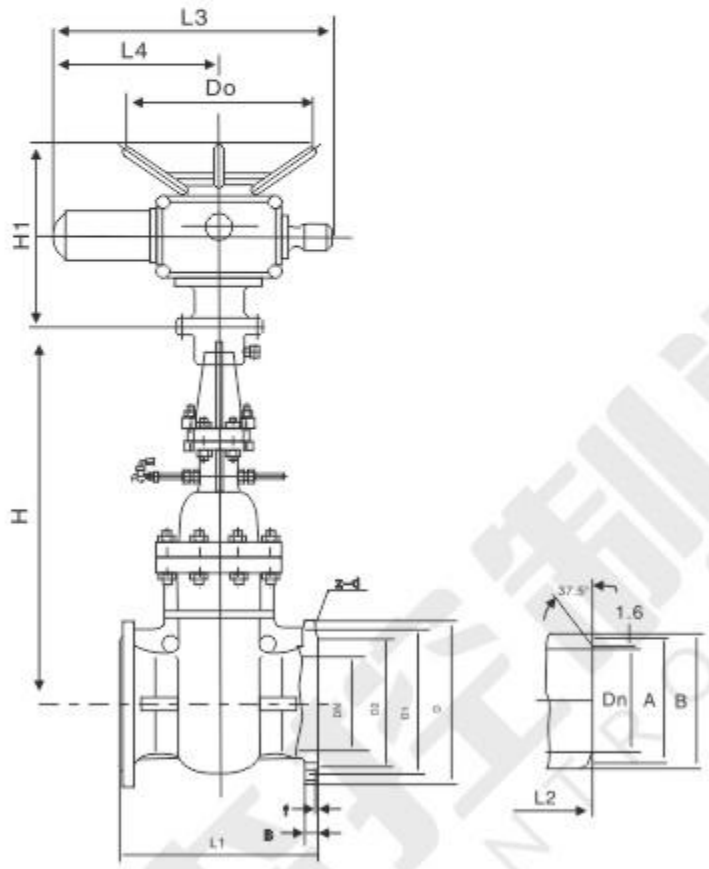

主要外形尺寸及重量Main dimensions and weight

公称压力 PN(MPa)	公称通径 DN(mm)	尺寸Size(mm)														重量Weight (Kg)	
		L1	L2	D	D1	D2	b	f	z-d	Dn	A	B	H	H1	D0	RF	BW
1.0	50	250	216	160	125	100	16	3	4-18	49	57	64	398	458	250	28	24
	65	270	241	180	145	120	18	3	4-18	66	73	82	438	514	250	40	35
	80	280	283	195	160	135	18	3	4-18	78	89	94	456	539	300	55	50
	100	300	305	215	180	155	20	3	8-18	96	108	115	514	614	300	72	65
	125	325	381	245	210	185	22	3	8-18	121	133	144	600	730	350	106	92
	150	350	403	280	240	210	24	3	8-23	146	159	172	680	825	350	146	128
	200	400	419	335	295	265	26	3	8-23	202	219	222	800	1000	400	220	200
	250	450	457	390	350	320	28	3	12-23	254	273	278	840	1080	400	315	280
	300	500	502	440	400	368	28	4	12-23	303	325	330	990	1265	450	395	360
	350	550	572	500	460	428	30	4	16-23	351	377	382	1135	1470	550	530	490
	400	600	610	565	515	482	32	4	16-25	398	426	432	1410	1815	550	690	640
	450	650	660	615	565	532	32	4	20-25	450	480	484	1475	1925	600	870	810
	500	700	711	670	620	585	34	4	20-25	501	530	535	1660	2170	650	1080	1010
	600	800	813	780	725	685	36	5	20-30	602	630	638	1955	2550	700	1350	1260
	700	900	914	895	840	800	40	5	24-30	692	720	738	2160	2865	750	1950	1830
	800	1000	965	1010	950	905	44	5	24-34	792	820	840	2590	3390	800	2500	2320

主要外形尺寸及重量Main dimensions and weight

公称压力 PN(MPa)	公称通径 DN(mm)	尺寸Size(mm)														重量Weight (Kg)	
		L1	L2	D	D1	D2	b	f	z-d	Dn	A	B	H	H1	D0	RF	BW
1.6	50	250	216	160	125	100	16	3	4-18	49	57	64	398	458	250	28	24
	65	270	241	180	145	120	18	3	4-18	66	73	82	438	514	250	40	35
	80	280	283	195	160	135	20	3	8-18	78	89	94	456	539	300	55	50
	100	300	305	215	180	155	20	3	8-18	96	108	115	514	614	300	75	65
	125	325	381	245	210	185	22	3	8-18	121	133	144	600	730	350	110	96
	150	350	403	280	240	210	24	3	8-23	146	159	172	680	825	350	150	133
	200	400	419	335	295	265	26	3	12-23	202	219	222	800	1000	400	223	203
	250	450	457	405	350	320	30	3	12-25	254	273	278	840	1080	450	325	295
	300	500	502	460	400	375	30	4	12-25	303	325	330	990	1280	450	430	395
	350	550	572	520	460	435	34	4	16-25	351	377	382	1135	1470	600	570	510
	400	600	610	580	515	485	36	4	16-30	398	426	432	1410	1815	650	740	665
	450	650	660	640	565	545	40	4	20-30	450	480	484	1475	1925	700	955	860
	500	700	711	705	620	608	44	4	20-34	501	530	535	1660	2170	750	1195	1070
	600	800	813	840	725	718	48	5	20-41	602	630	638	1950	2570	800	1455	1295
	700	900	914	910	840	788	50	5	24-41	692	720	738	2165	2870	850	2110	1830
	800	1000	965	1020	950	898	52	5	24-41	792	820	840	2595	3395	950	2630	2390

主要外形尺寸及重量Main dimensions and weight

公称压力 PN(MPa)	公称通径 DN(mm)	尺寸Size(mm)														重量Weight (Kg)	
		L1	L2	D	D1	D2	b	f	z-d	Dn	A	B	H	H1	D0	RF	BW
2.5	50	250	216	160	125	100	20	3	4-18	49	57	64	400	460	250	30	25
	65	270	241	180	145	120	22	3	8-18	66	73	82	440	515	250	43	37
	80	280	283	195	160	135	22	3	8-18	78	89	94	460	540	300	60	52
	100	300	305	230	190	160	24	3	8-23	96	108	115	516	615	300	79	67
	125	325	381	270	220	188	28	3	8-25	121	133	144	600	730	350	115	98
	150	350	403	300	250	218	30	3	8-25	146	159	172	680	825	350	155	135
	200	400	419	360	310	278	34	3	12-25	202	219	222	800	1000	400	240	215
	250	450	457	425	370	332	36	3	12-30	254	273	278	840	1080	450	345	305
	300	500	502	485	430	390	40	4	16-30	303	325	330	990	1280	550	455	400
	350	550	762	550	490	448	44	4	16-34	351	377	382	1135	1470	650	615	525
	400	600	838	610	550	505	48	4	16-34	398	426	432	1410	1815	700	790	670
	450	650	914	660	600	555	50	4	20-34	450	480	484	1480	1930	750	915	870
	500	700	991	730	660	610	52	4	20-41	500	530	535	1665	2175	800	1250	1090
	600	800	1143	840	770	718	56	5	20-41	600	630	638	1955	2575	850	1525	1325
	700	900	1346	955	875	815	60	5	24-48	690	720	738	2170	2875	900	2265	2010
	800	1000	1524	1070	990	930	64	5	24-48	790	820	840	2600	3400	1000	2845	2495

NKZ$^{44}_{64}$H–$^{40}_{64}_{100}$C　NKZ$^{44}_{64}$Y–$^{40}_{64}_{100}$I　HKZ$^{44}_{64}$Y–$^{40}_{64}_{100}$P　NKZ$^{44}_{64}$Y–$^{40}_{64}_{100}$R

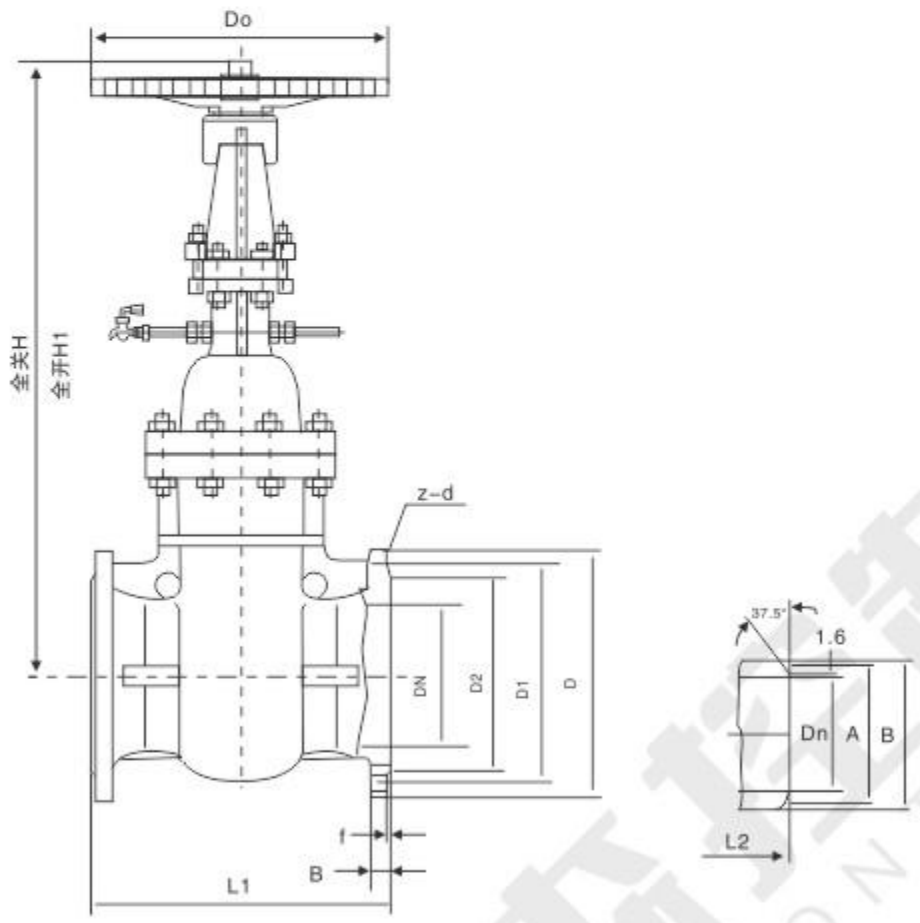

主要外形尺寸及重量Main dimensions and weight

公称压力 PN(MPa)	公称通径 DN(mm)	尺寸Size (mm)																重量Weight (Kg)	
		L1	L2	D	D1	D2	D6	b	f2	f	z–d	Dn	A	B	H	H1	D0	RF	BW
4.0	50	250	216	160	125	100	88	20	4	3	4–18	48	57	64	400	460	300	30	25
	65	280	241	180	145	120	110	22	4	3	8–18	66	73	82	440	516	300	45	40
	80	310	283	195	160	135	121	22	4	3	8–18	78	89	94	485	572	350	55	50
	100	350	305	230	190	160	150	24	4.5	3	8–23	96	108	115	574	688	350	75	70
	125	400	381	270	220	188	176	28	4.5	3	8–25	120	133	144	670	802	400	105	95
	150	450	403	300	250	218	204	30	4.5	3	8–25	145	159	172	750	917	400	150	135
	200	550	419	375	320	282	260	38	4.5	3	12–30	200	219	222	891	1110	450	235	210
	250	650	457	445	385	345	313	42	4.5	3	12–34	252	273	278	1040	1330	550	340	310
	300	750	502	510	450	408	364	46	4.5	4	16–34	301	325	330	1050	1330	650	495	435
	350	850	762	570	510	465	422	52	5	4	16–34	351	377	382	1170	1485	750	650	580
	400	950	838	665	585	535	474	58	5	4	16–41	398	426	432	1463	1876	850	800	740

主要外形尺寸及重量Main dimensions and weight

公称压力 PN(MPa)	公称通径 DN(mm)	尺寸Size (mm)																重量Weight (Kg)	
		L1	L2	D	D1	D2	D6	b	f2	f	z-d	Dn	A	B	H	H1	D0	RF	BW
6.4	50	250	292	175	135	105	88	26	4	3	4-23	47	57	66	400	460	300	40	35
	65	280	330	200	160	130	110	28	4	3	8-23	64	73	83	440	516	300	60	50
	80	310	356	210	170	140	121	30	4	3	8-23	77	89	96	485	572	350	75	63
	100	350	406	250	200	168	150	32	4.5	3	8-25	94	108	117	574	688	400	100	78
	125	400	457	295	240	202	176	36	4.5	3	8-30	118	133	144	663	802	400	140	110
	150	450	495	340	280	240	204	38	4.5	3	8-34	142	159	172	750	917	450	205	160
	200	550	597	405	345	300	260	44	4.5	3	12-34	198	219	232	891	1110	550	315	255
	250	650	673	470	400	352	313	48	4.5	3	12-41	246	273	282	1057	1331	650	475	390
	300	750	762	530	460	412	364	54	4.5	4	16-41	294	325	350	1105	1385	750	630	535
	350	850	826	595	525	475	422	60	5	4	16-41	342	377	382	1170	1485	800	850	690
	400	950	902	670	585	525	474	66	5	4	16-48	386	426	432	1463	1876	900	1095	900

主要外形尺寸及重量Main dimensions and weight

公称压力 PN(MPa)	公称通径 DN(mm)	尺寸Size (mm)																重量Weight (Kg)	
		L1	L2	D	D1	D2	D6	b	f2	f	z-d	Dn	A	B	H	H1	D0	RF	BW
10.0	50	250	292	195	145	112	88	20	4	3	4-25	45	57	66	400	460	300	48	38
	65	280	330	220	170	138	110	22	4	3	8-25	62	73	83	440	516	300	68	54
	80	310	356	230	180	148	121	22	4	3	8-25	75	89	96	485	572	350	90	75
	100	350	432	265	210	172	150	24	4.5	3	8-30	92	108	118	574	688	400	110	85
	125	400	508	310	250	210	176	28	4.5	3	8-34	112	133	150	663	802	400	155	115
	150	450	559	350	290	250	204	30	4.5	3	12-34	136	159	182	750	917	450	220	170
	200	550	660	430	360	312	260	38	4.5	3	12-41	190	219	242	891	1110	550	350	270
	250	650	787	500	430	382	313	42	4.5	3	12-41	236	273	302	1057	1330	650	435	400
	300	750	838	585	500	442	364	46	4.5	4	16-48	284	325	350	1105	1330	750	730	550
	350	850	889	655	560	498	422	52	5	4	16-54	332	377	402	1170	1485	850	995	725
	400	950	991	715	620	558	474	58	5	4	16-54	376	426	452	1463	1876	950	1265	920

Z973Y-10V、Z973W-10NR
PZ73H-10、PZ73-10C、PZ73H-16C
PZ973H-10、PZ973H-10C、PZ973H-16C

用途：

对夹式排渣阀门，适用于电厂灰渣系统，钢厂热风炉前出渣风门，具有关闭阻力少，重量轻等特点。

Usage:

Wafer residue evacuation valve is applicable for ash system in power plant and hot-blast stove, s front slag tapping air-door in steelworks. It is dominated by small closing resistance and light weight etc.

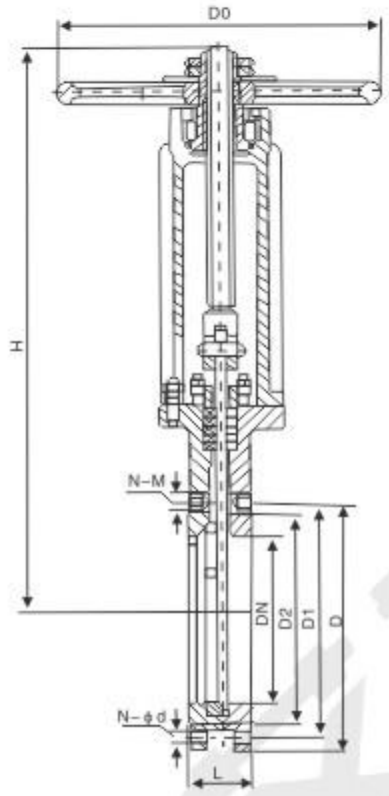

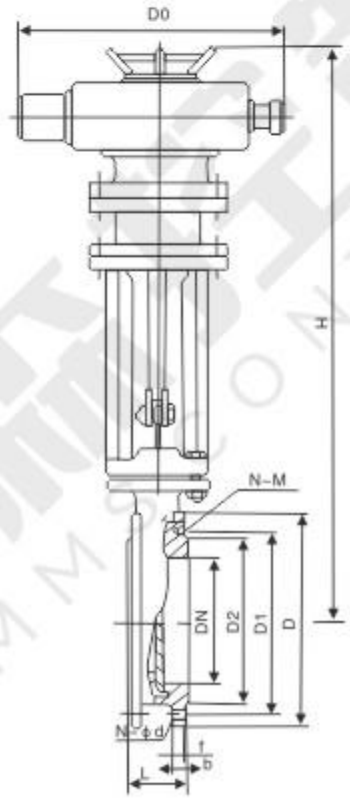

主要性能规范Main property and specification

型号 Type	公称压（MPa） Nominal pressure	试验压力Ps(MPa) Test pressure			适用介质 Applicable medium	工作温度（℃） Woring temperature
		壳体Shell	密封（液）Seal	低压密封（气） Low pressure seal (gas)		
PZ973H-10C PZ973H-10C	1.0	1.5	1.1	0.6	渣水混合物、空气灰混合物 Slag-water mixture, Air-ash mixture	≤400(℃)
PZ973H-16C	1.6	2.4	1.8			
PZ973Y-10V	1.0	1.5	1.1	0.6	干灰、煤渣 钢渣 Dry ash, Cinder, Steel slag	540(℃)
PZ973W-10NR						900(℃)

主要零件材料Material for main parts

零件名称 Part Name	阀门填料压盖 Valve-packing gland	阀杆 Stem	阀板 Gate	支架 Yoke	阀杆螺母 Stem nut	密封面 Sealing face
Z973Y-10V	ZG15CrMoV	38CrMoAIA	1Cr18Ni9Ti	WCB	ZQA19-9	堆焊钴基硬质合金 Pile-up welding Cobalt-base hard alloy
Z973W-10NR	ZG2Cr25Ni20SI2	38CrMoAIA	ZG2Cr25Ni20SI2	ZG15CrMoV	ZQA19-4	本体 Bulk
Z973-16C	WCB	2Cr13	3Cr13	WCB	ZQA19-4	不锈钢 Stainless steel

Z973Y-10V、Z973W-10NR
PZ973H-10、PZ973H-10C
PZ973H-16C

主要尺寸及重量Main dimensions and weight

公称压力 Nominal pressure PN(MPa)	公称通径 Nominal diameter DN(mm)	尺寸 Dimensions (mm)									电动装置型号 Electric device type	公称转矩 Nominal torsion (kw)	电动机功率 Power (kw)	重量 Weight (kg)
		L	D_1	D_2	D	b	n-Φd	N-M	f	H				
1.0	50	65	165	125	95	14	2-Φ18	2-M16	3	370	DZ10	100	0.25	58
	65	65	185	145	118	15	2-Φ18	2-M16	3	460	DZ10	100	0.25	64
	80	70	200	160	132	15	4-Φ18	4-M16	3	590	DZ10	100	0.25	72
	100	70	220	180	156	16	4-Φ18	4-M16	3	780	DZ20	200	0.37	84
	150	80	285	240	211	16	4-Φ22	4-M20	3	980	DZ20	200	0.37	90
	200	80	340	295	266	18	4-Φ22	4-M20	3	1033	DZ30	300	0.55	120
	250	86	395	350	320	18	6-Φ22	6-M20	3	1080	DZ30	300	0.55	208
	300	92	445	400	370	18	8-Φ22	4-M20	3	1170	DZ30	300	0.55	232
	350	100	505	460	428	18	10-Φ22	6-M20	3	1250	DZ30	300	0.55	240
	400	110	565	515	480	20	8-Φ26	8-M24	4	1332	DZ45	450	1.5	270
	450	120	615	565	530	22	10-Φ26	10-M24	4	1480	DZ60	600	2.2	389
	500	130	670	620	565	24	10-Φ26	10-M24	4	1530	DZ120	1200	3	440
1.6	50	65	165	125	99	14	2-Φ18	2-M16	3	370	DZ10	100	0.25	60
	65	65	185	145	118	15	2-Φ18	2-M16	3	460	DZ10	100	0.25	68
	80	70	200	160	132	15	4-Φ18	4-M16	3	590	DZ10	100	0.25	74
	100	70	220	180	156	15	4-Φ18	4-M16	3	780	DZ20	200	0.37	88
	150	80	285	240	211	16	4-Φ22	4-M20	3	980	DZ20	200	0.37	106
	200	80	340	295	266	16	8-Φ22	4-M20	3	1033	DZ30	300	0.55	124
	250	94	405	355	319	18	8-Φ22	4-M20	3	1080	DZ30	300	0.55	218
	300	98	460	410	370	18	6-Φ26	6-M24	4	1170	DZ30	300	0.55	240
	350	100	520	470	429	18	8-Φ26	8-M24	4	1250	DZ45	450	1.5	275
	400	110	580	525	485	20	10-Φ30	6-M27	4	1332	DZ45	450	1.5	290
	450	120	640	585	548	22	10-Φ30	10-M27	4	1480	DZ60	600	2.2	390
	500	130	715	650	609	24	10-Φ33	10-M30	4	1530	Dz120	1200	3	460

LXLZ71Y(H)-16/25/40 DN50-500

用途：

两相流闸阀是我公司研制的新产品，该产品适用于火力发电厂水除灰、干除灰系统或矿山工业及其它行业两相流管道上作为启闭装置。

Usage:

Double-flow-direction gate valve, a lastest product developed by our company, is applicable for water-ash-removal and dry-ash-removal system in thermal power plant, mining industries as well as the on-and-off device for double-flow-direction pipeline in other industries.

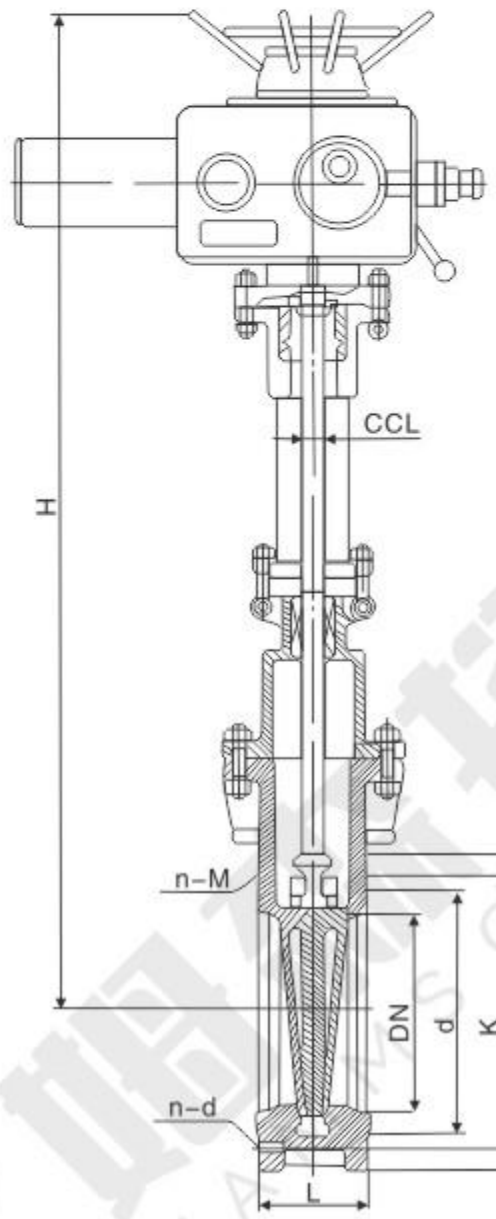

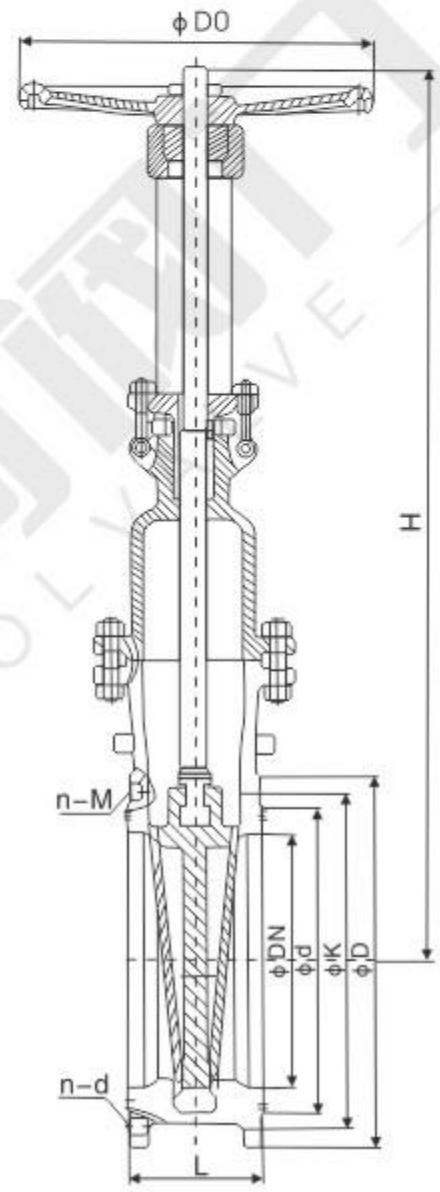

性能规范Property and specification

型号 Type	公称压力（MPa） Nominal pressure	强度试验压力（MPa） Strength test Pressure	工作温度（℃） Working temperature	适用介质 Applicable medium
LXLZ $^{971}_{71}$-10C	1.0	1.5	≤400	渣水混合物，渣水比≤1：6 最大粒度≤50mm Mixtures of dregs and water, The ratio of dregs to water≤1：6; Max partide of drges
LXLZ $^{971}_{71}$-16C	1.6	2.4		
LXLZ $^{971}_{71}$-25	2.5	3.8		
LXLZ $^{971}_{71}$-40C	4.0	6.0		

主要零件材料Material for main parts

零件名称 Part Name	材料Material			
	10C	16C	25	40
阀体Body	WCB			
阀盖Bonnet	WCB			
闸板Disc	WCB+85CrMn(对焊Butt welding)			
阀杆Stem	2Cr13不锈钢Stainless steel			
阀杆螺母Stem nut	铸铝青铜Casting aluminium bronze			

LXLZ71Y(H)-16/25/40 DN50-500

主要外形尺寸和连接尺寸Main external and connecting dimensions

Mpa	DN	L	D	K	d	n-d	n-M	Do	H	
									手动Manual	电动Electric
1.6C	50	100	165	125	99	2-Φ18	2-M16	280	320	470
	65	100	185	145	119	2-Φ18	2-M16	280	390	560
	80	110	200	160	132	4-Φ18	4-M16	280	478	660
	100	120	220	180	156	4-Φ18	4-M16	320	549	730
	125	130	250	210	184	4-Φ20	4-M16	320	798	925
	150	140	280	240	211	4-Φ22	4-M20	320	849	1200
	200	150	405	295	266	6-Φ26	6-M24	360	890	1280
	250	150	405	355	319	6-Φ26	6-M24	360	950	1390
	300	160	460	410	370	6-Φ26	6-M24	400	1000	1500
	350	180	520	470	429	8-Φ26	8-M24	400	1110	1450
	400	210	580	525	480	8-Φ30	8-M27	450	1190	1650
	450	230	640	585	548	10-Φ30	10-M27	560	1260	1800
	500	240	715	650	609	10-Φ33	10-M30	560	1330	1900
2.5	50	100	165	125	99	2-Φ18	2-M16	280	320	
	65	100	185	145	118	2-Φ18	2-M16	280	390	
	80	110	200	160	132	4-Φ18	4-M16	280	478	
	100	120	235	190	156	4-Φ18	4-M16	320	549	
	125	130	270	220	184	4-Φ20	4-M16	320	798	
	150	140	300	250	211	4-Φ22	4-M20	320	840	
	200	150	360	310	274	6-Φ26	6-M24	360	890	
	250	150	425	370	330	6-Φ26	6-M24	360	950	
	300	160	485	430	389	8-Φ30	8-M27	400	1000	
	350	180	555	490	448	8-Φ33	8-M30	400	1190	
	400	210	620	550	503	8-Φ36	8-M33	450	1250	
	450	230	670	600	548	10-Φ36	10-M33	560	1330	
	500	240	730	660	609	10-Φ36	10-M33	560	1430	
4.0	50	100	165	125	99	2-Φ16	2-M16	280	320	
	65	100	185	145	118	2-Φ16	2-M16	280	390	
	80	110	200	160	132	4-Φ16	4-M16	280	478	
	100	120	235	190	156	4-Φ20	4-M20	320	549	
	125	140	270	220	184	4-Φ24	4-M24	320	798	
	150	140	300	250	211	4-Φ24	4-M24	360	849	
	200	140	375	320	284	6-Φ30	6-M27	360	950	
	250	160	450	385	345	6-Φ33	6-M30	400	1000	
	300	180	515	450	409	8-Φ3	8-M30	400	1000	
	350	200	580	510	465	8-Φ36	8-M33	560	1190	
	400	240	660	585	535	8-Φ36	8-M33	560	1260	
	450	260	685	670	560	10-Φ36	10-M36	720	1310	
	500	280	755	670	615	10-Φ39	10-M39	720	1330	

LXLZ671Y- 10 / 16 / 25

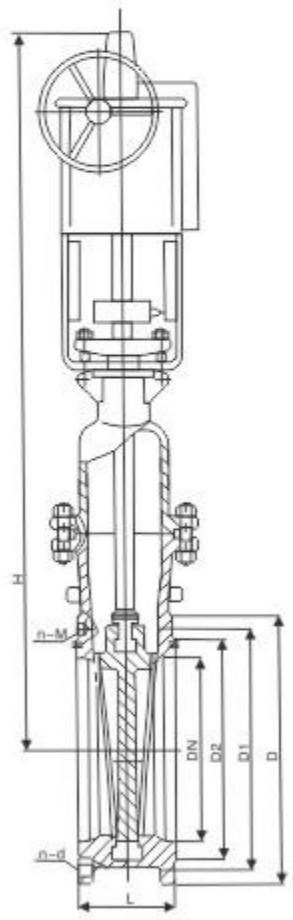

该产品是用于火力发电厂水除灰，干除灰系统。
This product is used in water-ash-removal and dry-ash-removal system in thermal power plant.

主要性能规范Chief propertg and specification

公称压力 Nominal Pressure	试验压力Test pressure				最高工作温度(℃) Tiptop working temperature	适用介质 Applicable medium
	强度试验 Strength test	上密封试验 Back seal test	密封试验 Seal test	气密封试验 Leak-proofness test		
2.5	3.8	2.8	2.8	-	425	渣水混合物，Slag-water mixture，渣水比≤1：6 Slag water ratio ≤1:6 最大粒度≤50mm Maximum size ≤50mm

主要零件材料Material for main parts

零件名称Part Name	材料Material
阀体Body	WCB
阀盖Bonnet	WCB
阀座Seat	WCB+802合金Alloy
阀杆Stem	2Cr13不锈钢Stainless steel
阀杆螺母Stem nut	ZQAL9-4

主要外形尺寸和连接尺寸Main external and connecting dimensions

公称压力 Nominal pressure PN(MPa)	公称通径 Nominal diameter DN(mm)	主要外形尺寸及连接尺寸（mm）Main external and connecting dimensions							H		W(kg)		DZ
		L	D	D_1	D_2	n-d	n-M	Do/L1					
1.0	50	100	165	125	99	2-18	2-M16	280	320	370	20	26	59
	65	100	185	145	118	2-18	2-M16	280	390	460	20	28	67
	80	110	200	160	120	6-18	2-M16	320	448	560	20	36	87.9
	100	120	220	180	156	6-18	4-M16	320	505	630	20	60	94
	125	130	250	210	184	4-18	4-M16	320	798	825	30	80	103
	150	140	280	240	211	2-22	4-M20	320	849	900	30	105	128
	200	150	340	295	266	4-22	4-M20	360	890	980	30	125	140
	250	150	395	350	319	6-22	6-M20	360	950	1090	45	153	195
	300	160	445	400	370	8-22	4-M20	400	1000	1200	60	227	325
	350	200	505	460	429	8-22	8-M20	400	1110	1450	60	303	390
	400	220	565	515	480	10-26	6-M24	450	1190	1650	90	415	518
	450	250	615	565	530	12-24	8-M26	560	1260	1800	120	544	615
	500	270	670	620	582	12-26	6-M26	560	1330	1900	120	605	361
1.6	50	100	165	125	99	2-18	2-M16	280/563	320	370	26	59	20
	65	100	185	145	118	2-18	2-M16	280/563	390	460	28	67	20
	80	110	200	160	132	6-18	2-M16	280/563	478	560	36	878	20
	100	120	220	180	156	6-18	4-M16	320/563	549	630	60	94	20
	125	130	250	210	184	4-20/18	4-M16	320/563	798	825	80	103	30
	150	140	280	240	211	4-22	4-M20	320/563	849	900	105	128	30
	200	150	340	295	266	6/4-22	6/4-M20	360/563	890	980	125	146	30
	250	150	405/395	355/350	319	6-26/20	6-M24/20	360/563	890	980	125	146	30
	300	160	460/445	410/400	370	6-26/22	6-M24/20	400/714	1000	1200	227	325	6060
	350	200	520/505	470/460	429	8-26/22	8-M24/20	400/714	1110	1450	303	390	90
	400	220	580/565	525/515	480	10-30/26	6-M27/24	450/801	1190	1650	415	518	120
	450	250	615	565	530	12-24/26	8-M26/24	560/801	1260	1800	544	615	120
	500	270	715/670	650/620	609/585	12-33/26	8-M30/24	560/801	1330	1960	605	861	20
2.5	50	100	165	125	99	2-18	2-M16	280/563	320	370	26	59	20
	65	100	185	145	118	2-18	2-M16	280/563	390	460	28	67	20
	80	110	200	160	132	6-18	2-M16	280/563	478	560	36	87.9	20
	100	120	235	190	156	6-12	2-M16	320/563	549	630	60	94	20
	125	130	270	220	184	4-20	4-M16	320/563	796	825	80	103	30
	150	140	300	250	211	4-26	4-M24	320/563	840	900	105	128	30
	200	150	360	310	274	6-26	6-M24	360/563	890	980	125	146	30
	250	150	425	370	330	8-26	4-M24	360/563	950	1090	153	195	45
	300	160	485	430	389	10-30	8-M27	400/714	1000	1200	240	356	60
	350	200	555	490	448	8-33	8-M30	400/714	1190	1450	333	407	60
	400	220	620	550	503	10-36	6-M33	450/809	1250	1600	45	548	90
	450	250	670	600	548	10-36	10-M33	560/809	1330	1806	564	634	120
	500	270	730	660	609	10-36	10-M33	560/809	1430	900	645	94	120

DS/Z$^{44}_{64}$H-$^{10}_{16}_{25}$C DS/Z$^{44}_{64}$Y-$^{10}_{16}_{25}$I DS/Z$^{44}_{64}$Y-$^{10}_{16}_{25}$P DS/Z$^{44}_{64}$Y-$^{10}_{16}_{25}$R

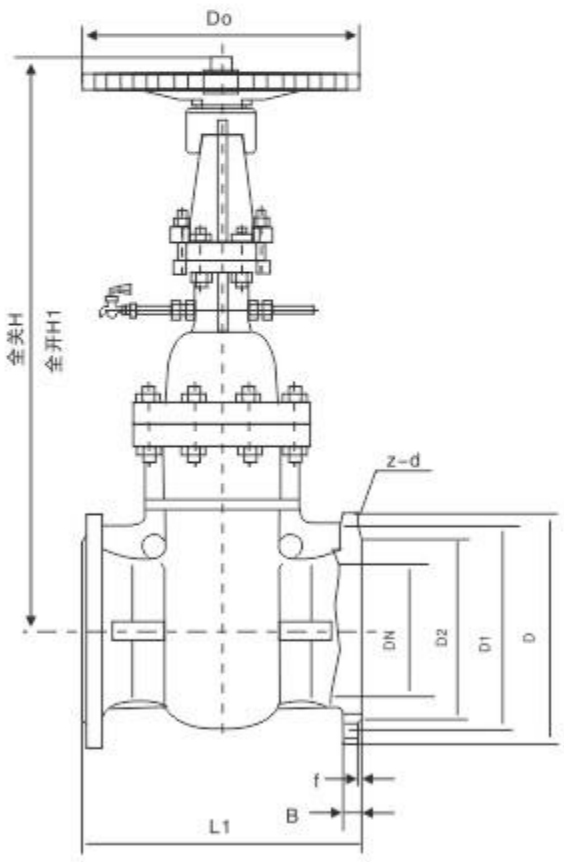

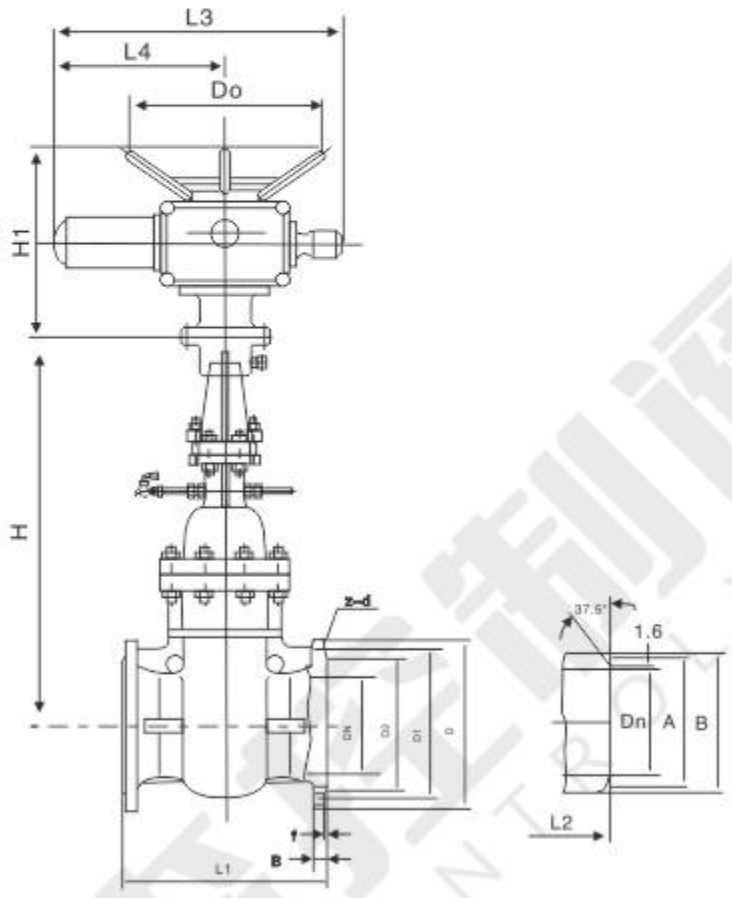

主要外形尺寸及重量Main dimensions and weight

公称压力 PN(MPa)	公称通径 DN(mm)	尺寸Size (mm)														重量Weight (Kg)	
		L1	L2	D	D1	D2	b	f	z-d	Dn	A	B	H	H1	D0	RF	BW
1.0	50	250	216	160	125	100	16	3	4-18	49	57	64	398	458	250	28	24
	65	270	241	180	145	120	18	3	4-18	66	73	82	438	514	250	40	35
	80	280	283	195	160	135	18	3	4-18	78	89	94	456	539	300	55	50
	100	300	305	215	180	155	20	3	8-18	96	108	115	514	614	300	72	65
	125	325	381	245	210	185	22	3	8-18	121	133	144	600	730	350	106	92
	150	350	403	280	240	210	24	3	8-23	146	159	172	680	825	350	146	128
	200	400	419	335	295	265	26	3	8-23	202	219	222	800	1000	400	220	200
	250	450	457	390	350	320	28	3	12-23	254	273	278	840	1080	400	315	280
	300	500	502	440	400	368	28	4	12-23	303	325	330	990	1265	450	395	360
	350	550	572	500	460	428	30	4	16-23	351	377	382	1135	1470	550	530	490
	400	600	610	565	515	482	32	4	16-25	398	426	432	1410	1815	550	690	640
	450	650	660	615	565	532	32	4	20-25	450	480	484	1475	1925	600	870	810
	500	700	711	670	620	585	34	4	20-25	501	530	535	1660	2170	650	1080	1010
	600	800	813	780	725	685	36	5	20-30	602	630	638	1955	2550	700	1350	1260
	700	900	914	895	840	800	40	5	24-30	692	720	738	2160	2865	750	1950	1830
	800	1000	965	1010	950	905	44	5	24-34	792	820	840	2590	3390	800	2500	2320

主要外形尺寸及重量Main dimensions and weight

公称压力 PN(MPa)	公称通径 DN(mm)	尺寸Size (mm)														重量Weight (Kg)	
		L1	L2	D	D1	D2	b	f	z-d	Dn	A	B	H	H1	D0	RF	BW
1.6	50	250	216	160	125	100	16	3	4-18	49	57	64	398	458	250	28	24
	65	270	241	180	145	120	18	3	4-18	66	73	82	438	514	250	40	35
	80	280	283	195	160	135	20	3	8-18	78	89	94	456	539	300	55	50
	100	300	305	215	180	155	20	3	8-18	96	108	115	514	614	300	75	65
	125	325	381	245	210	185	22	3	8-18	121	133	144	600	730	350	110	96
	150	350	403	280	240	210	24	3	8-23	146	159	172	680	825	350	150	133
	200	400	419	335	295	265	26	3	12-23	202	219	222	800	1000	400	223	203
	250	450	457	405	350	320	30	3	12-25	254	273	278	840	1080	450	325	295
	300	500	502	460	400	375	30	4	12-25	303	325	330	990	1280	450	430	395
	350	550	572	520	460	435	34	4	16-25	351	377	382	1135	1470	600	570	510
	400	600	610	580	515	485	36	4	16-30	398	426	432	1410	1815	650	740	665
	450	650	660	640	565	545	40	4	20-30	450	480	484	1475	1925	700	955	860
	500	700	711	705	620	608	44	4	20-34	501	530	535	1660	2170	750	1195	1070
	600	800	813	840	725	718	48	5	20-41	602	630	638	1955	2570	800	1455	1295
	700	900	914	910	840	788	50	5	24-41	692	720	738	2160	2870	850	2110	1830
	800	1000	965	1020	950	898	52	5	24-41	792	820	840	2590	3395	950	2630	2390

主要外形尺寸及重量Main dimensions and weight

公称压力 PN(MPa)	公称通径 DN(mm)	尺寸Size (mm)														重量Weight (Kg)	
		L1	L2	D	D1	D2	b	f	z-d	Dn	A	B	H	H1	D0	RF	BW
2.5	50	250	216	160	125	100	20	3	4-18	49	57	64	400	460	250	30	25
	65	270	241	180	145	120	22	3	8-18	66	73	82	440	515	250	43	37
	80	280	283	195	160	135	22	3	8-18	78	89	94	460	540	300	60	52
	100	300	305	230	190	160	24	3	8-23	96	108	115	516	615	300	79	67
	125	325	381	270	220	188	28	3	8-25	121	133	144	600	730	350	115	98
	150	350	403	300	250	218	30	3	8-25	146	159	172	680	825	350	155	135
	200	400	419	360	310	278	34	3	12-25	202	219	222	800	1000	400	240	215
	250	450	457	425	370	332	36	3	12-30	254	273	278	840	1080	450	345	305
	300	500	502	485	430	390	40	4	16-30	303	325	330	990	1280	550	455	400
	350	550	762	550	490	448	44	4	16-34	351	377	382	1135	1470	650	615	525
	400	600	838	610	550	505	48	4	16-34	398	426	432	1410	1815	700	790	670
	450	650	914	660	600	555	50	4	20-34	450	480	484	1480	1930	750	915	870
	500	700	991	730	660	610	52	4	20-41	500	530	535	1665	2175	800	1250	1090
	600	800	1143	840	770	718	56	5	20-41	600	630	638	1955	2575	850	1525	1325
	700	900	1346	955	875	815	60	5	24-48	690	720	738	2170	2875	900	2265	2010
	800	1000	1524	1070	990	930	64	5	24-48	790	820	840	2600	3400	1000	2845	2495

DS/Z$^{44}_{64}$H-$^{40}_{64}_{100}$C DS/Z$^{44}_{64}$Y-$^{40}_{64}_{100}$I DS/Z$^{44}_{64}$Y-$^{40}_{64}_{100}$P DS/Z$^{44}_{64}$Y-$^{40}_{64}_{100}$R

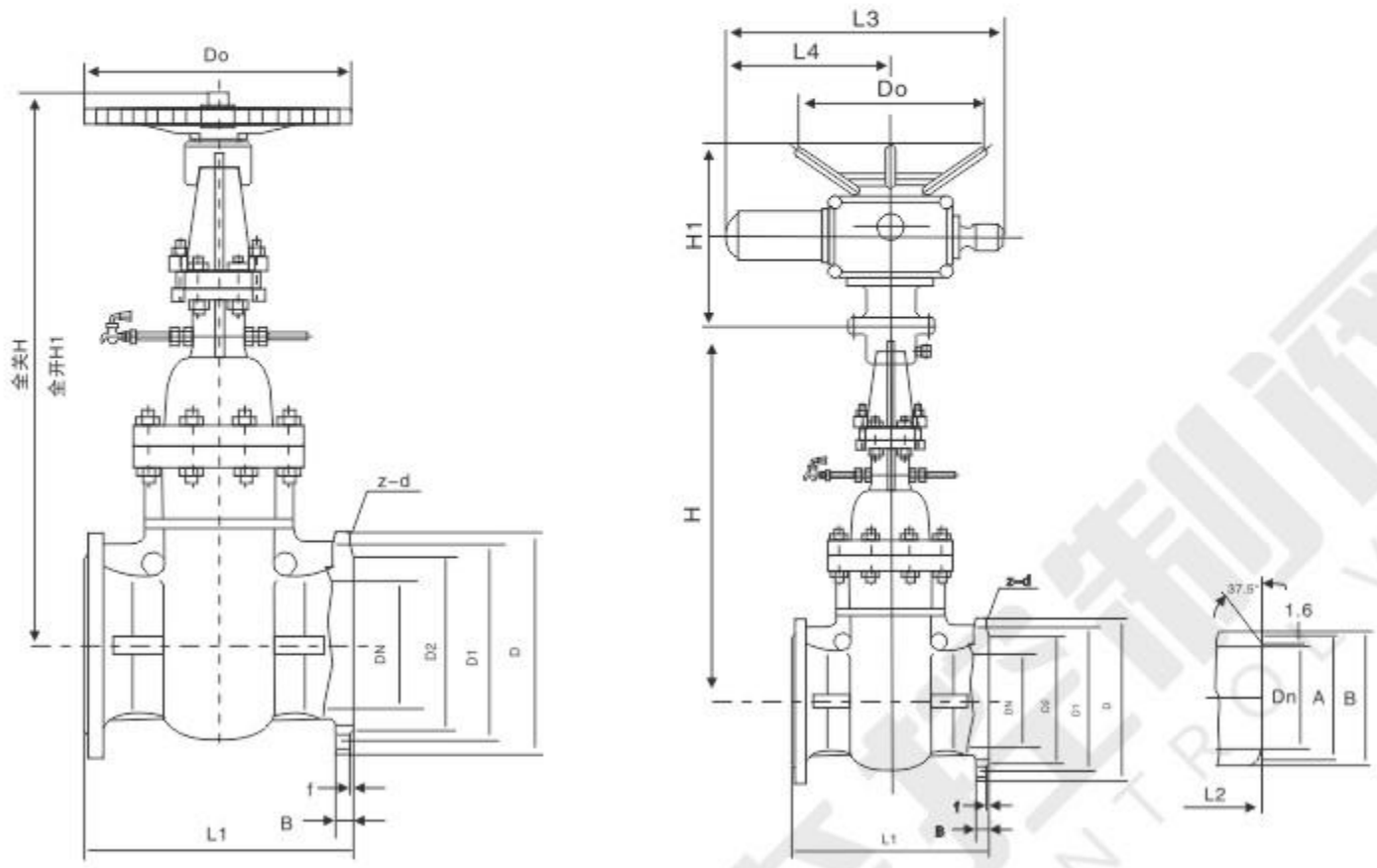

主要外形尺寸及重量Main dimensions and weight

公称压力 PN(MPa)	公称通径 DN(mm)	尺寸Size (mm)																重量Weight (Kg)	
		L1	L2	D	D1	D2	D6	b	f2	f	z-d	Dn	A	B	H	H1	D0	RF	BW
4.0	50	250	216	160	125	100	88	20	4	3	4-18	48	57	64	400	460	300	30	25
	65	280	241	180	145	120	110	22	4	3	8-18	66	73	82	440	516	300	45	40
	80	310	283	195	160	135	121	22	4	3	8-18	78	89	94	485	572	350	55	50
	100	350	305	230	190	160	150	24	4.5	3	8-23	96	108	115	574	688	350	75	70
	125	400	381	270	220	188	176	28	4.5	3	8-25	120	133	144	670	802	400	105	95
	150	450	403	300	250	218	204	30	4.5	3	8-25	145	159	172	750	917	400	150	135
	200	550	419	375	320	282	260	38	4.5	3	12-30	200	219	222	891	1110	450	235	210
	250	650	457	445	385	345	313	42	4.5	3	12-34	252	273	278	1040	1330	550	340	310
	300	750	502	510	450	408	364	46	4.5	4	16-34	301	325	330	1050	1330	650	495	435
	350	850	762	570	510	465	422	52	5	4	16-34	351	377	382	1170	1485	750	650	580
	400	950	838	665	585	535	474	58	5	4	16-41	398	426	432	1463	1876	850	800	740

主要外形尺寸及重量Main dimensions and weight

公称压力 PN(MPa)	公称通径 DN(mm)	尺寸Size (mm)																重量Weight (Kg)	
		L1	L2	D	D1	D2	D6	b	f2	f	z-d	Dn	A	B	H	H1	D0	RF	BW
6.4	50	250	292	175	135	105	88	26	4	3	4-23	47	57	66	400	460	300	40	35
	65	280	330	200	160	130	110	28	4	3	8-23	64	73	83	440	516	300	60	50
	80	310	356	210	170	140	121	30	4	3	8-23	77	89	96	485	572	350	75	63
	100	350	406	250	200	168	150	32	4.5	3	8-25	94	108	117	574	688	400	100	78
	125	400	457	295	240	202	176	36	4.5	3	8-30	118	133	144	663	802	400	140	110
	150	450	495	340	280	240	204	38	4.5	3	8-34	142	159	172	750	917	450	205	160
	200	550	597	405	345	300	260	44	4.5	3	12-34	198	219	232	891	1110	550	315	255
	250	650	673	470	400	352	313	48	4.5	3	12-41	246	273	282	1057	1331	650	475	390
	300	750	762	530	460	412	364	54	4.5	4	16-41	294	325	350	1105	1385	750	630	535
	350	850	826	595	525	475	422	60	5	4	16-41	342	377	382	1170	1485	800	850	690
	400	950	902	670	585	525	474	66	5	4	16-48	386	426	432	1463	1876	900	1095	900

主要外形尺寸及重量Main dimensions and weight

公称压力 PN(MPa)	公称通径 DN(mm)	尺寸Size (mm)																重量Weight (Kg)	
		L1	L2	D	D1	D2	D6	b	f2	f	z-d	Dn	A	B	H	H1	D0	RF	BW
10.0	50	250	292	195	145	112	88	20	4	3	4-25	45	57	66	400	460	300	48	38
	65	280	330	220	170	138	110	22	4	3	8-25	62	73	83	440	516	300	68	54
	80	310	356	230	180	148	121	22	4	3	8-25	75	89	96	485	572	350	90	75
	100	350	432	265	210	172	150	24	4.5	3	8-30	92	108	118	574	688	400	110	85
	125	400	508	310	250	210	176	28	4.5	3	8-34	112	133	150	663	802	400	155	115
	150	450	559	350	290	250	204	30	4.5	3	12-34	136	159	182	750	917	450	220	170
	200	550	660	430	360	312	260	38	4.5	3	12-41	190	219	242	891	1110	550	350	270
	250	650	787	500	430	382	313	42	4.5	3	12-41	236	273	302	1057	1330	650	435	400
	300	750	838	585	500	442	364	46	4.5	4	16-48	284	325	350	1105	1330	750	730	550
	350	850	889	655	560	498	422	52	5	4	16-54	332	377	402	1170	1485	850	995	725
	400	950	991	715	620	558	474	58	5	4	16-54	376	426	452	1463	1876	950	1265	920

结构优势与特点Structural advantages and characteristics

1、产品设计制造按国家标准GB 12235,结构合理，密封可靠，性能优良，造型美观。

2、阀瓣、阀座密封面用铁基合金堆焊或司太立（stellite）钴基硬质合金堆焊而成，耐磨、耐高温、耐腐蚀、抗擦伤性能好、使用寿命长。

3、阀杆经调质及表面氮化处理，有良好的抗腐蚀性和抗擦伤性。

4、可采用各种配管法兰标准及法兰密封面型式，满足各种工程需要和用户要求。

5、阀体材料品种齐全，填料、垫片可根据实际工况或用户要求合理选配，能适用与各种压力、温度及介质工况。

6、倒密封采用螺纹连接密封座或本体堆焊奥氏体不锈钢而成，密封可靠，填料更换可在不停机情况下进行方便快捷不影响系统运行。

1、The product designed and manufactured according to national standard GB 12235, reasonable structure, reliable sealing, excellent performance and beautiful shape.

2、Flap valve, the valve seat sealing surface of iron based alloy or stellite (stellite) made of cobalt-based alloy welding, wear-resistant, high temperature, corrosion, anti-abrasion performance, long life .

3、Stem quenched and the nitrogen treatment, with good resistance to corrosion and scratch resistance.

4、Can be used with a variety of standard pipe flanges and flange sealing surface types to meet various project needs and user requirements.

5、Body material variety, packing, gasket can be based on actual working conditions or the user requests a reasonable option, can be applied with all kinds of pressure, temperature and medium conditions.

6、Sealed with screw connection seal back seat or body made of stainless steel welding, sealing and reliable replacement of filling in non-stop convenient and efficient manner does not affect system operation.

标准与规范Standards and norms

设计与制造 Design and Manufacture	结构长度 Structure Length	压力、温度等级 Pressure、temperature rating	连接法兰 Connecting flange	检验与试验 Test and Inspection
GB 12235	GB 12221	GB 12224	JB/T 74~90 GB 9113 HG 20592-20635	JB/T 9092-1999 GB 13927

主要零件材料Main components material

零件名称Part Name	材料名称 Material name		
阀体Body	WCB	15CrMo	20CrMoV
阀盖Valve cover	WCB	15CrMo	20CrMoV
阀瓣	A105	15CrMo	20CrMoV
密封面sealing face	20Cr13	STL	STL
阀杆Stem	20Cr13	35CrMoV	35CrMoV
垫片	304+柔性石墨	304+柔性石墨	304+柔性石墨
螺栓	35CrMoA	35CrMoA	35CrMoA
螺母 Nut	30CrMo	30CrMo	30CrMo
使用温度	-29~425℃	-29~540℃	-29~560℃
适用介质	水、蒸汽、油品等	水、蒸汽等	水、蒸汽等

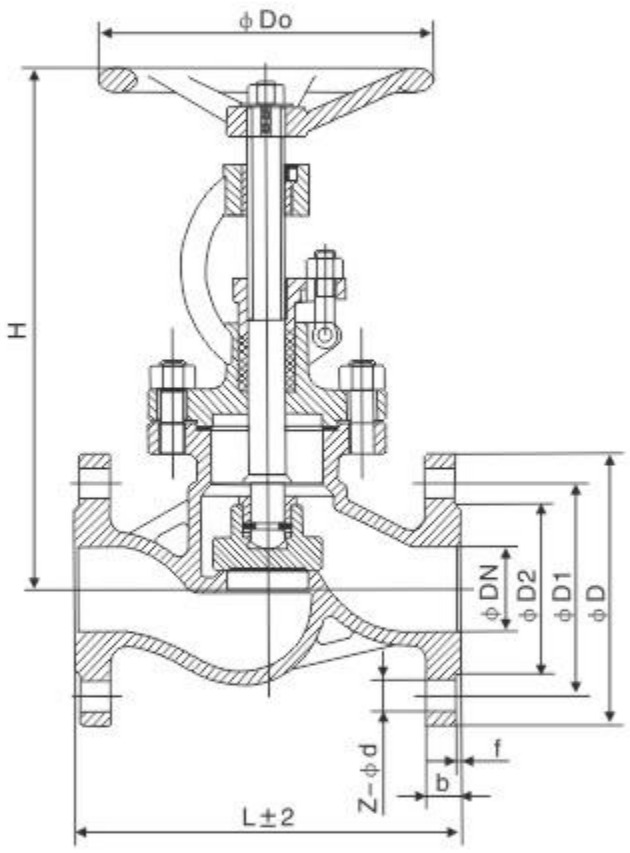

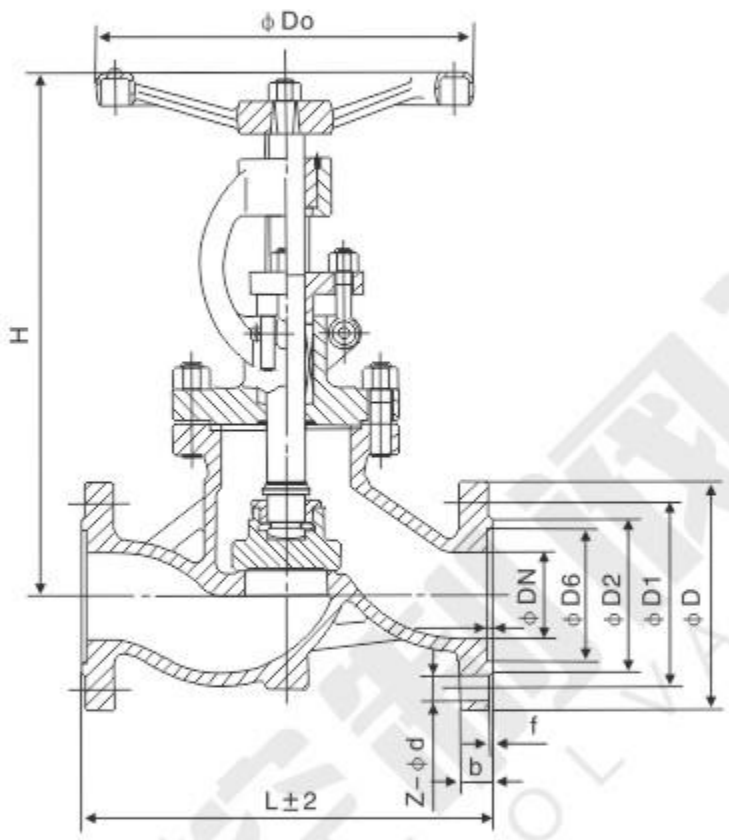

主要外形尺寸及连接尺寸Main external and connection dimension

公称压力 PN(MPa)	公称通径 DN(mm)	尺寸Size(mm)										重量 Weight (Kg)
		L	D	D1	D2	D6	b-f	f2	Z-d	H	D0	
1.6	10	130	90	60	40	/	14-2	/	4-14	198	120	4.7
	15	130	95	65	45	/	16-2	/	4-14	218	120	5.2
	20	150	105	75	55	/	16-2	/	4-14	258	140	7.1
	25	160	115	85	65	/	16-2	/	4-14	275	160	7.4
	32	180	135	100	78	/	18-2	/	4-18	280	180	8.5
	40	200	145	110	85	/	18-3	/	4-18	330	200	12.5
	50	230	160	125	100	/	18-3	/	4-18	350	240	19.2
	65	290	180	145	120	/	18-3	/	4-18	400	280	26.5
	80	310	195	160	135	/	20-3	/	8-18	355	280	29
	100	350	215	180	155	/	22-3	/	8-18	415	320	41
	125	400	245	210	185	/	24-3	/	8-18	460	360	57
	150	480	280	240	210	/	24-3	/	8-23	510	400	86.5
	200	600	335	295	265	/	26-3	/	12-23	710	400	140
	250	650	405	355	320	/	30-3	/	12-25	786	450	220
	300	750	460	410	375	/	30-4	/	12-25	925	500	325
	350	850	520	470	435	/	34-4	/	16-25	1030	600	590
	400	980	580	525	485	/	36-4	/	16-30	1170	700	750
	450	1100	640	585	545	/	40-4	/	20-30	1220	800	89
	500	1150	705	650	608	/	44-4	/	20-34	1450	900	1225
	600	1355	840	770	718	/	48-5	/	20-36	1810	1000	2200

主要外形尺寸及连接尺寸Main external and connection dimension

公称压力 PN(MPa)	公称通径 DN(mm)	尺寸Size(mm)										重量 Weight(Kg)
		L	D	D1	D2	D6	b-f	f2	Z-d	H	D0	
2.5	10	130	90	60	40	/	16-2	/	4-14	198	120	4.9
	15	130	95	65	45	/	16-2	/	4-14	218	120	5.4
	20	150	105	75	55	/	16-2	/	4-14	258	140	7
	25	160	115	85	65	/	16-2	/	4-14	275	160	7.4
	32	180	135	100	78	/	18-2	/	4-18	280	180	8.5
	40	200	145	110	85	/	18-3	/	4-18	330	200	12.5
	50	230	160	125	100	/	20-3	/	4-18	350	240	20
	65	290	180	145	125	/	22-3	/	8-18	400	280	29
	80	310	195	160	145	/	22-3	/	8-18	355	280	32
	100	350	230	190	160	/	24-3	/	8-23	415	320	45
	125	400	270	220	188	/	28-3	/	8-25	460	360	63
	150	480	300	250	218	/	30-3	/	8-25	510	400	90
	200	600	360	310	278	/	34-3	/	12-25	710	400	160
	250	650	425	370	332	/	36-3	/	12-30	786	450	240
	300	750	485	430	390	/	40-4	/	16-30	925	500	390
	350	850	550	490	448	/	44-4	/	16-34	1030	600	650
	400	980	610	550	505	/	48-4	/	16-34	1170	700	820
	450	1100	660	600	555	/	50-4	/	20-34	1220	800	960
	500	1150	730	660	610	/	52-4	/	20-36	1450	900	1310
	600	1355	840	770	718	/	56-5	/	20-41	1810	1000	2420
4.0	10	130	90	60	40	35	16-2	4	4-14	198	120	4.9
	15	130	95	65	45	40	16-2	4	4-14	233	120	5.7
	20	150	105	75	55	51	16-2	4	4-14	275	140	7
	25	160	115	85	65	58	16-2	4	4-14	285	160	8.8
	32	180	135	100	78	66	18-2	4	4-18	302	180	11.8
	40	200	145	110	85	76	18-3	4	4-18	355	200	16.5
	50	230	160	125	100	88	20-3	4	4-18	373	240	24
	65	290	180	145	125	110	22-3	/	8-18	408	280	33
	80	310	195	160	145	121	22-3	/	8-18	436	320	44
	100	350	230	190	160	150	24-3	4.5	8-23	480	360	60
	125	400	270	220	188	176	28-3	4.5	8-25	558	400	89
	150	480	300	250	218	204	30-3	4.5	8-25	611	400	98
	200	600	375	320	282	260	38-3	4.5	12-30	720	400	190
	250	750	445	385	345	313	42-3	4.5	12-34	665	500	265
	300	850	510	450	408	364	46-4	4.5	16-34	720	550	430
	350	980	570	510	465	422	52-4	5	16-34	860	600	715
	400	1100	655	585	535	474	58-4	5	16-41	1010	700	900
	450	1150	680	610	560	524	60-4	5	20-41	1190	800	1440
	500	1355	755	670	612	576	62-4	5	20-42	1260	900	2660

注：电动或齿轮传动，价格另计。
Note: Electric or gear drive, the price extra.

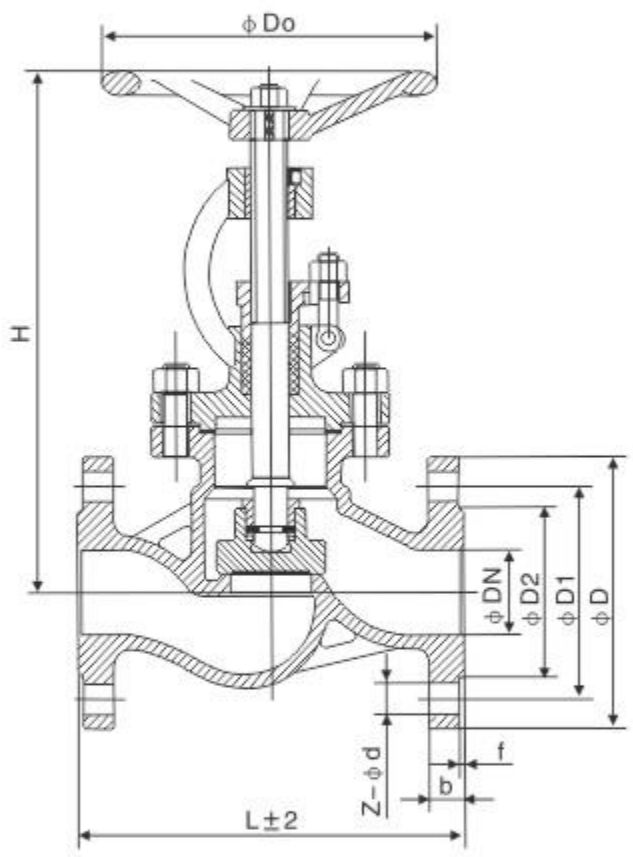

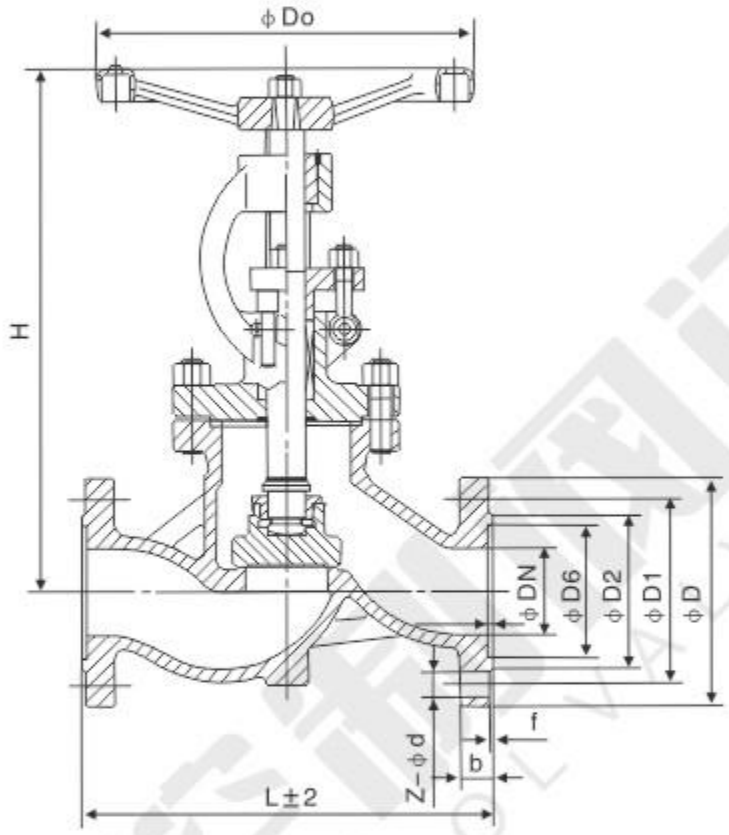

主要外形尺寸及连接尺寸Main external and connection dimension

公称压力 PN(MPa)	公称通径 DN(mm)	尺寸Size(mm)											重量 Weight (Kg)
		L	D	D1	D2	D6	D8	b-f	f2	z-d	H	D0	
6.4	10	170	100	70	50	35	/	18-2	4	4-14	198	120	5.7
	15	170	105	75	55	41	/	18-2	4	4-14	195	140	10
	20	190	125	90	68	51	/	20-2	4	4-18	228	160	13
	25	210	135	100	78	58	/	22-2	4	4-18	275	180	14.5
	32	230	150	110	82	66	/	24-2	4	4-23	325	200	19
	40	260	165	125	95	76	/	24-3	4	4-23	360	240	25
	50	300	175	135	105	88	/	26-3	4	8-23	410	280	35
	65	340	200	160	130	110	/	28-3	4	8-23	450	320	48
	80	380	210	170	140	121	/	30-3	4	8-23	485	360	56
	100	430	240	200	168	150	/	32-3	4.5	8-25	537	400	70
	125	500	250	240	202	176	/	36-3	4.5	8-30	631	400	100
	150	550	340	280	240	204	/	38-3	4.5	8-34	646	450	152
	200	650	405	345	300	260	/	44-3	4.5	12-34	813	500	283
	250	775	470	400	352	313	/	48-3	4.5	12-36	985	550	462
	300	900	530	460	412	364	/	54-4	4.5	16-36	1214	600	885
	350	1025	600	525	475	422	/	60-4	5	16-42	1432	650	1554
	400	1150	670	585	525	474	/	66-4	5	20-48	1650	700	1850
10.0	10	170	100	70	50	/	35	20-2	/	4-14	198	120	6
	15	170	105	75	55	/	40	20-2	/	4-14	202	140	11
	20	190	125	90	68	/	51	22-2	/	4-18	228	160	13.2
	25	210	135	100	78	/	58	24-2	/	4-18	250	180	14
	32	230	150	110	82	/	66	24-2	/	4-23	326	220	15
	40	260	165	125	95	/	76	26-3	/	4-23	359	240	29
	50	300	195	145	112	/	88	28-3	/	4-25	414	280	49
	65	340	220	170	138	/	110	32-3	/	8-25	434	320	65
	80	380	230	180	148	/	121	34-3	/	8-30	547	400	95
	100	430	265	210	172	/	150	38-3	/	8-25	621	450	115
	125	500	310	250	210	/	176	42-3	/	8-34	732	450	149
	150	550	350	290	250	/	204	46-3	/	12-34	840	500	310
	200	650	430	360	312	/	260	54-3	/	12-41	925	550	590
	250	775	505	430	382	/	313	60-3	/	12-41	1155	600	991
	300	900	585	500	442	/	364	70-4	/	16-42	1340	700	1361
16.0	15	170	105	75	52	/	40	24-2	/	4-18	148	140	12.2
	20	190	130	90	62	/	51	26-2	/	4-23	156	160	15
	25	210	140	100	72	/	58	28-2	/	4-23	125	180	17
	32	230	155	110	85	/	66	30-2	/	4-25	200	200	21.4
	40	260	170	125	92	/	76	32-3	/	4-27	231	240	32
	50	300	195	145	132	/	88	36-3	/	8-25	262	250	52
	65	340	220	170	152	/	110	44-3	/	8-30	303	320	69
	80	380	230	180	168	/	121	46-3	/	8-30	341	400	98
	100	430	265	210	200	/	150	48-3	/	8-34	485	450	119
	150	550	390	380	270	/	204	74-3	/	12-41	630	550	446
	200	650	480	400	345	/	260	78-3	/	12-48	775	700	930

注：电动或齿轮传动，价格另计。
Note: Electric or gear drive, the price extra.

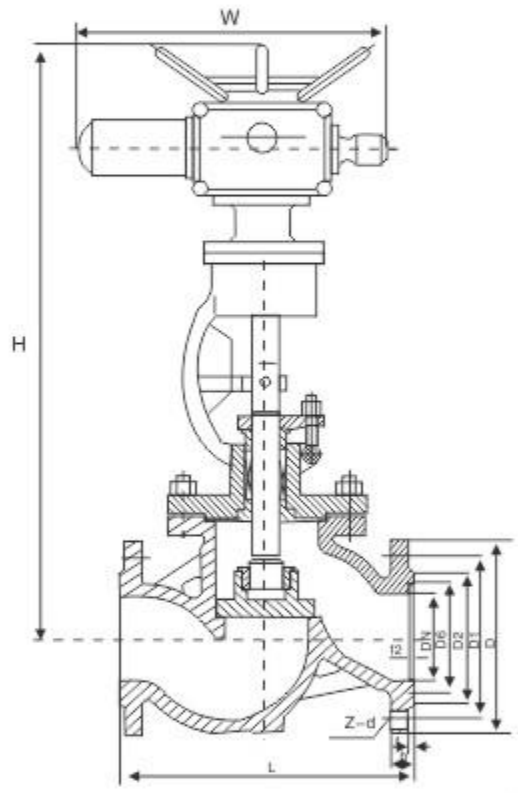

主要外形尺寸及连接尺寸Main external and connection dimension

公称压力 PN(MPa)	公称通径 DN(mm)	尺寸Size(mm)											电动装置 Electrical equipmet	重量 Weight(Kg)
		L	D	D1	D2	D6	b-f	f2	z-d	H	L1	L2		
1.6	50	230	160	125	100	/	18-3	/	4-18	645	590	371	DZW10A	64.2
	65	290	180	145	120	/	18-3	/	4-18	690	590	371	DZW10A	71.5
	80	310	195	160	135	/	20-3	/	8-18	715	590	371	DZW10A	74
	100	350	215	180	155	/	22-3	/	8-18	770	590	371	DZW15A	87
	125	400	245	210	185	/	24-3	/	8-18	780	590	371	DZW20A	113
	150	480	280	240	210	/	24-3	/	8-23	810	590	371	DZW30A	144.5
	200	600	335	295	265	/	26-3	/	12-23	967	810	515	DZW45A	250
	250	650	405	355	320	/	30-3	/	12-25	1143	810	515	DZW60A	332
	300	750	460	410	375	/	30-4	/	12-25	1292	830	540	DZW90	465
	350	850	520	470	435	/	34-4	/	16-26	1473	935	830	DZW120	732
	400	980	580	525	485	/	36-4	/	16-30	1755	1180	/	DZW180	1000
	450	1100	640	585	545	/	40-4	/	20-30	1800	/	/	DZW180	1140
	500	1150	705	650	608	/	44-4	/	20-34	2035	/	/	DZW250	1480
	600	1355	840	770	718	/	48-5	/	20-36	2527	/	/	DZW350	2530
2.5	50	230	160	100	100	/	20-3	/	4-18	645	590	371	DZW10A	66
	65	290	180	125	125	/	22-3	/	8-18	690	590	371	DZW10A	74
	80	310	195	145	145	/	22-3	/	8-18	715	590	371	DZW15A	78
	100	350	230	160	160	/	24-3	/	8-23	770	590	371	DZW20A	101.5
	125	400	270	188	188	/	28-3	/	8-15	780	590	371	DZW30A	121
	150	480	300	218	218	/	30-3	/	8-15	875	810	515	DZW45A	200
	200	600	360	278	278	/	34-3	/	12-25	967	810	515	DZW60A	272
	250	650	425	332	332	/	36-3	/	12-30	1153	830	540	DZW90	380
	300	750	485	390	390	/	40-4	/	16-30	1292	830	540	DZW120	532
	350	850	550	490	448	/	44-4	/	16-34	1615	/	/	DZW180	900
	400	980	610	550	505	/	48-4	/	16-34	1755	/	/	DZW180	1070
	450	1100	660	600	555	/	50-4	/	20-34	1805	/	/	DZW250	1215
	500	1150	730	660	610	/	52-4	/	20-36	2157	/	/	DZW350	1640
	600	1355	840	770	718	/	56-5	/	20-41	2527	/	/	DZW500	2770
4.0	50	230	160	100	100	88	20-3	4	4-18	645	590	371	DZW10A	69
	65	290	180	125	125	110	22-3	4	8-18	690	590	371	DZW10A	78
	80	310	195	145	145	121	22-3	4	8-18	715	590	371	DZW20A	100
	100	350	230	160	160	150	24-3	4	8-23	770	590	371	DZW30A	118
	125	400	270	188	188	176	28-3	4.5	8-25	782	810	371	DZW45A	199
	150	480	300	218	218	204	30-3	4.5	8-25	875	810	515	DZW60A	210
	200	600	375	282	282	260	38-3	4.5	12-30	1160	810	540	DZW90	330
	250	750	445	385	345	313	42-3	4.5	12-34	1118	/	/	DZW120	407
	300	850	510	450	408	364	46-4	4.5	16-34	1305	/	/	DZW180	680
	350	980	570	510	465	422	52-4	5	16-34	1445	/	/	DZW180	965
	400	1100	655	585	535	474	58-4	5	16-41	1595	/	/	DZW250	1155
	450	1150	680	610	560	524	60-4	5	20-41	1907	/	/	DZW300	1770
	500	1355	755	670	612	576	62-4	5	20-42	1977	/	/	DZW500	3010

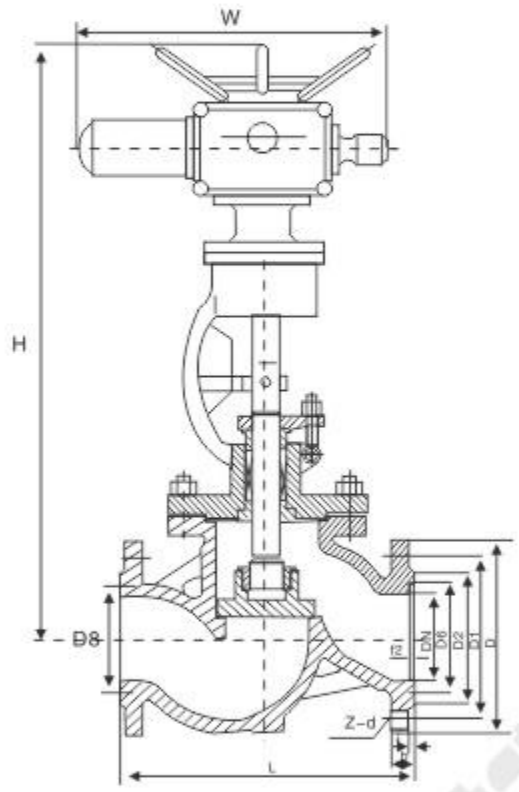

主要外形尺寸及连接尺寸Main external and connection dimension

公称压力 PN(MPa)	公称通径 DN(mm)	尺寸Size(mm)												电动装置 Electrical equipmet	重量 Weight (Kg)
		L	D	D1	D2	D6	D8	b-f	f2	z-d	H	L1	L2		
6.4	50	300	175	135	105	/	88	26-3	/	8-23	710	590	371	DZW10A	64
	65	340	200	160	130	/	110	28-3	/	8-23	750	590	371	DZW15A	77
	80	380	210	170	140	/	121	30-3	/	8-23	785	590	371	DZW30A	86
	100	430	250	200	168	/	150	32-3	/	8-25	837	810	515	DZW45A	171
	125	500	295	240	202	/	176	36-3	/	8-30	1031	810	515	DZW60A	243
	150	550	340	280	240	/	204	38-3	/	8-34	1066	830	540	DZW90	296
	200	650	405	345	300	/	260	44-3	/	12-34	1213	830	540	DZW120	420
	250	775	470	400	352	/	313	48-3	/	12-36	/	/	/	DZW180	/
	300	900	530	460	412	/	364	54-4	/	16-36	/	/	/	DZW250	/
10.0	50	300	195	145	112	/	88	28-3	/	4-25	714	590	371	DZW20A	81
	65	340	220	170	138	/	110	32-3	/	8-25	734	590	371	DZW30A	102
	80	380	230	180	148	/	121	34-3	/	8-25	847	810	515	DZW45A	175
	100	430	265	210	172	/	160	38-3	/	8-30	950	810	515	DZW60A	194
	125	500	310	250	210	/	190	42-3	/	8-34	1140	830	540	DZW90	285
	150	550	350	290	250	/	205	46-3	/	12-34	1240	830	540	DZW120	450
	200	650	430	360	312	/	275	54-3	/	12-41	1425	830	565	DZW180	850
	250	775	505	430	382	/	313	60-3	/	12-41	/	/	/	DZW250	/
	300	900	585	500	442	/	364	70-4	/	16-42	/	/	/	DZW300	/
16.0	50	300	215	165	132	88	/	36-3	4	8-25	562	590	371	DZW30A	92
	65	340	245	190	152	110	/	44-3	4	8-30	743	810	515	DZW45A	165
	80	380	260	205	168	121	/	46-3	4	8-30	820	830	540	DZW90	216
	100	430	300	240	200	150	/	48-3	4.5	8-34	935	830	540	DZW120	238
	125	500	355	285	238	176	/	60-3	4.5	8-41	1180	870	565	DZW180	490
	150	550	390	318	270	204	/	66-3	4.5	12-41	1290	870	565	DZW250	674
	200	650	480	400	345	260	/	78-3	4.5	12-48	1495	1075	710	DZW350	1120

NKJ61H-16/25/40/64/100C　NKJ61Y-16/25/40/64/100I　NKJ61Y-16/25/40/64/100P　NKJ61Y-16/25/40/64/100R

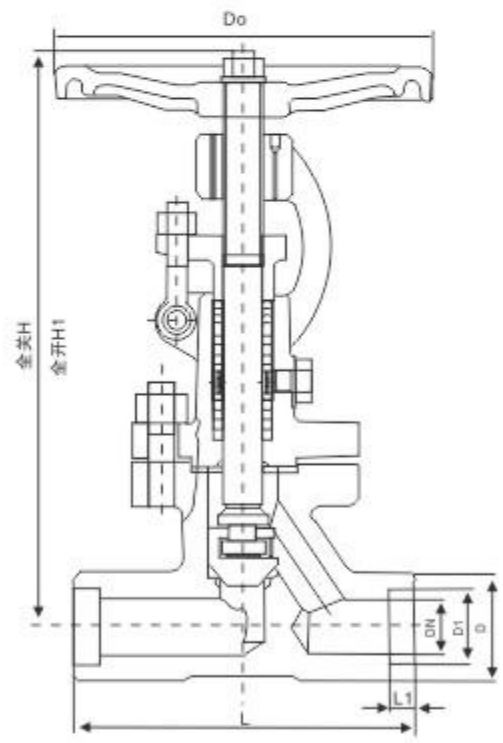

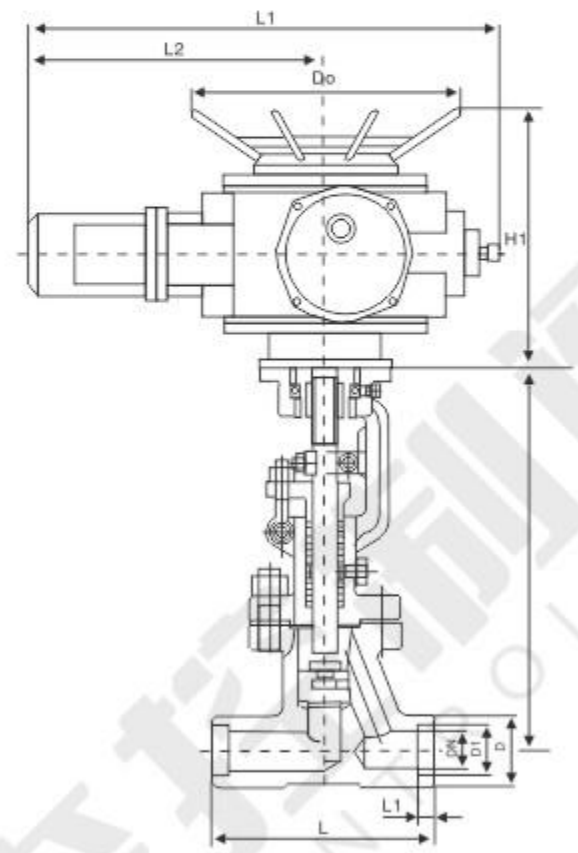

主要外形尺寸及重量Main dimensions and weight

公称压力 PN(MPa)	公称通径 DN(mm)	尺寸Size (mm)								重量Weight (Kg)
		L	D	Dn	D1	L1	H	H1	D0	
1.6	10	130	36	9	15	9	245	255	120	6.5
	15	130	36	12	19	10	245	260	120	7
	20	150	44	19	26	11	265	285	140	7.8
	25	160	44	26	33	13	270	293	160	8.5
	32	180	60	30	39	14	270	300	180	12
2.5	10	130	36	9	15	9	245	255	120	6.5
	15	130	36	12	19	10	245	260	120	7
	20	150	44	19	26	11	265	285	140	7.8
	25	160	44	26	33	13	270	293	160	8.5
	32	180	60	30	39	14	270	300	180	12
4.0	10	130	36	9	15	9	245	255	120	6.5
	15	130	36	12	19	10	245	260	120	7
	20	150	44	19	26	11	265	285	140	7.8
	25	160	44	26	33	13	270	295	160	8.5
	32	180	60	30	39	14	270	300	180	12
6.4	10	130	36	9	15	9	245	255	120	6.5
	15	130	36	12	19	10	245	260	140	7
	20	150	44	19	26	11	270	290	160	7.8
	25	160	44	26	33	13	290	315	180	8.5
	32	180	60	30	39	14	330	360	200	13
10.0	10	130	36	9	15	9	245	255	120	7
	15	130	36	12	19	10	245	260	140	7.6
	20	150	44	19	26	11	270	290	160	8.7
	25	160	50	26	33	13	290	315	180	10.5
	32	180	60	30	39	14	330	360	200	16

NKJ $^{41}_{61}$H– $^{16}_{25}$C　　NKJ $^{41}_{61}$Y– $^{16}_{25}$I　　NKJ $^{41}_{61}$Y– $^{16}_{25}$P　　NKJ $^{41}_{61}$Y– $^{16}_{25}$R

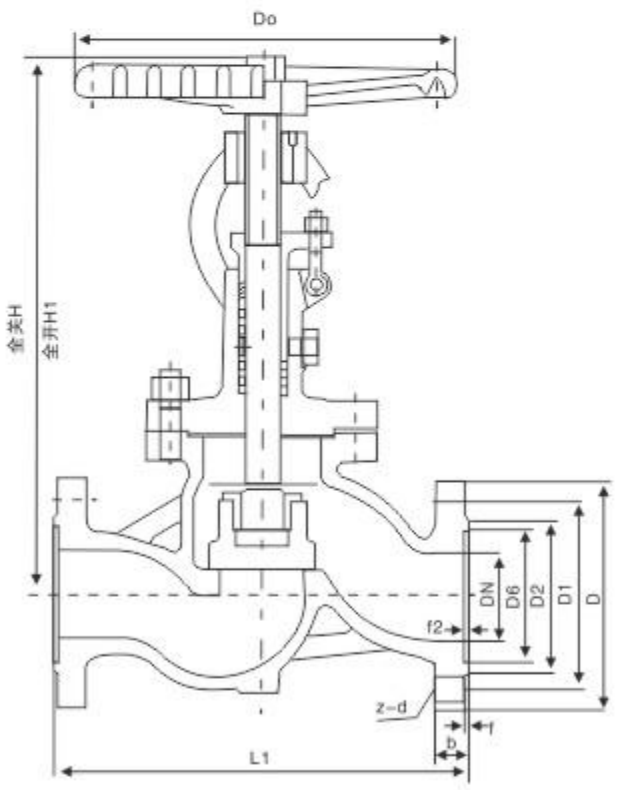

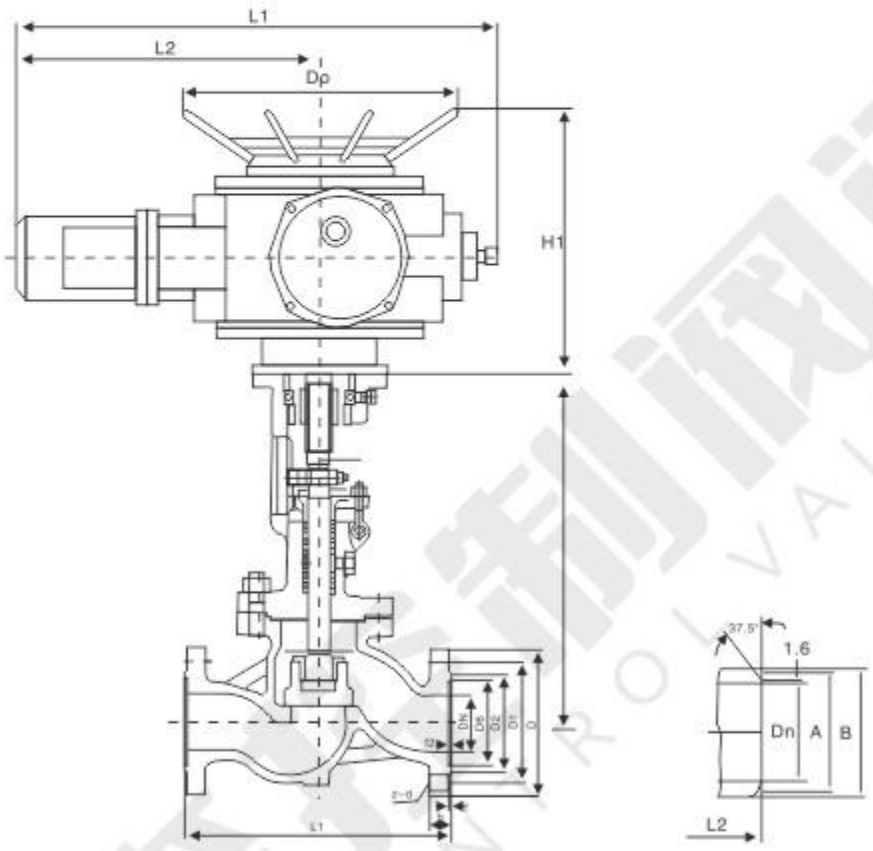

主要外形尺寸及重量Main dimensions and weight

公称压力 PN(MPa)	公称通径 DN(mm)	尺寸Size (mm)														重量Weight (Kg)	
		L1	L2	D	D1	D2	b	f	z-d	DN	A	B	H	H1	D0	RF	BW
1.6	15	130	140	95	65	45	14	2	4-14	12	18	36	245	260	120	7	6.5
	20	150	152	105	75	55	14	2	4-14	18	25	44	265	285	140	7.5	7
	25	160	165	115	85	65	14	2	4-14	25	32	44	270	295	160	9	8.5
	32	180	184	135	100	78	16	2	4-18	31	38	48	285	315	180	11	10.5
	40	200	203	145	110	85	16	3	4-18	38	45	55	300	330	200	18	17
	50	230	229	160	125	100	16	3	4-18	49	57	64	355	390	240	25	23
	65	290	279	180	145	120	18	3	4-18	66	73	82	415	455	280	32	29
	80	310	318	195	160	135	20	3	8-18	78	89	94	425	470	280	41	38
	100	350	368	215	180	155	20	3	8-18	96	108	117	470	520	320	58	54
	125	400	400	245	210	185	22	3	8-18	121	133	144	500	555	360	80	75
	150	480	470	280	240	210	24	3	8-23	146	159	175	570	650	400	101	90
	200	600	597	335	295	265	26	3	12-23	202	219	232	680	770	400	170	155
	250	750	748	405	355	320	30	3	12-25	254	273	278	746	790	450	440	380
	300	850	848	460	410	375	30	4	12-25	303	325	330	880	925	500	646	570
2.5	15	130	152	95	65	45	16	2	4-14	12	18	36	245	260	120	7	6.5
	20	150	178	105	75	55	16	2	4-14	18	25	44	265	285	140	8	7.5
	25	160	203	115	85	65	16	2	4-14	25	32	44	270	295	160	10	9.5
	32	180	216	135	100	78	18	2	4-18	31	38	48	285	315	180	11	10.5
	40	200	229	145	110	85	18	3	4-18	38	45	55	300	330	200	18	17
	50	230	267	160	125	100	20	3	4-18	49	57	64	355	390	240	25	23
	65	290	292	180	145	120	22	3	8-18	66	73	82	415	455	280	35	33
	80	310	318	195	160	135	22	3	8-18	78	89	94	425	470	280	50	46
	100	350	356	230	190	160	24	3	8-23	96	108	117	470	520	320	65	59
	125	400	400	270	220	188	28	3	8-25	121	133	144	500	555	360	100	90
	150	480	444	300	250	218	30	3	8-25	146	159	175	570	650	400	135	120
	200	600	559	360	310	278	34	3	12-25	202	219	232	680	770	400	180	160
	250	750	748	425	370	332	36	3	12-30	254	273	273	746	796	450	445	385
	300	850	848	485	430	390	40	4	16-30	303	325	325	880	935	500	652	585

NKJ $^{41}_{64}$H–$^{40}_{64}_{100}$　NKJ $^{41}_{64}$Y–$^{40}_{64}_{100}$I　NKJ $^{41}_{64}$Y–$^{40}_{64}_{100}$P　NKJ $^{41}_{64}$Y–$^{40}_{64}_{100}$R

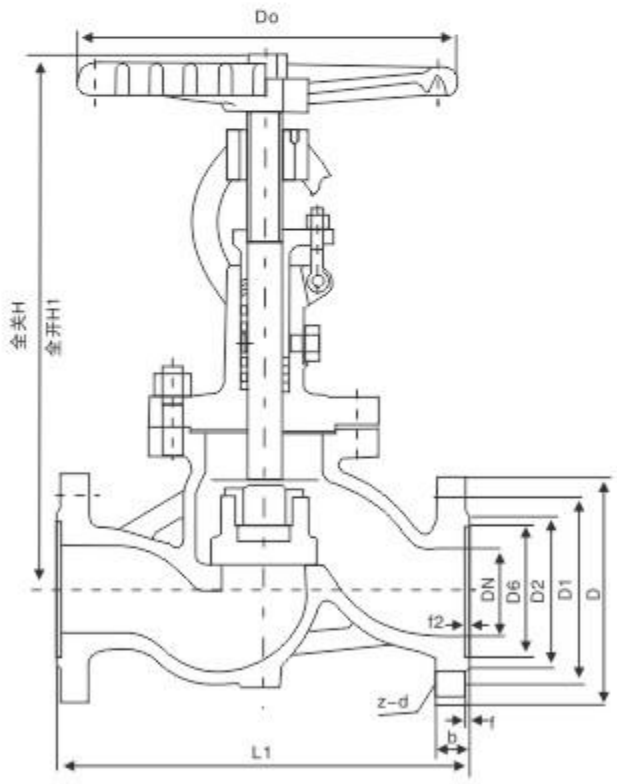

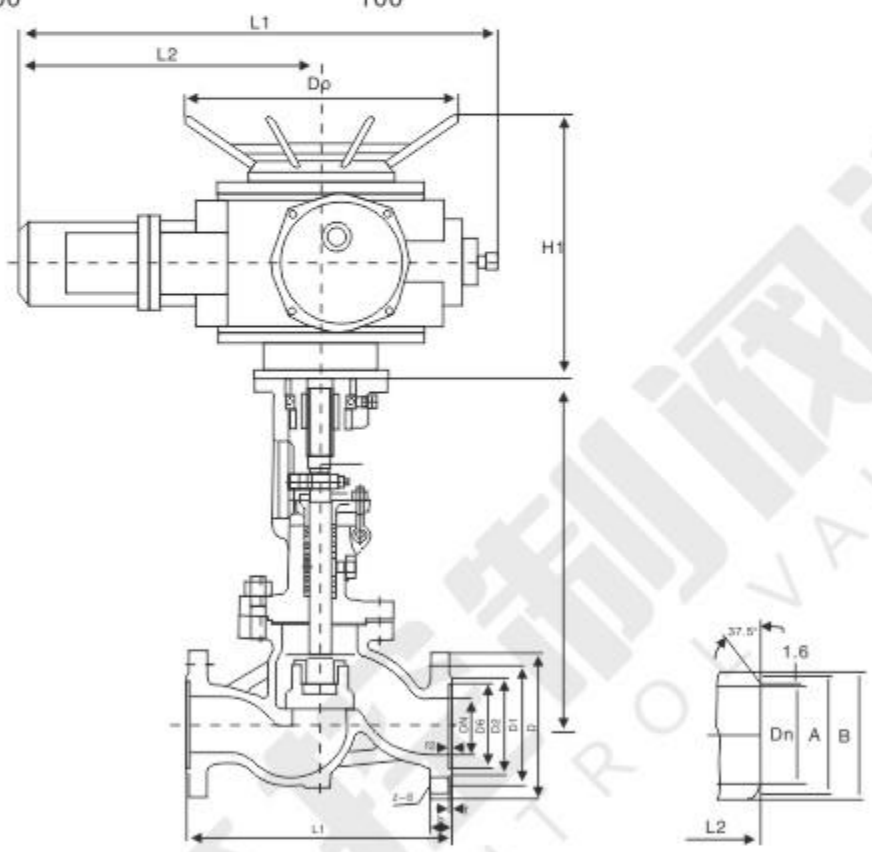

主要外形尺寸及重量Main dimensions and weight

公称压力 PN(MPa)	公称通径 DN(mm)	尺寸Size（mm）																重量Weight（Kg）	
		L1	L2	D	D1	D2	D6	b	f2	f	z–d	Dn	A	B	H	H1	D0	RF	BW
4.0	15	130	152	95	65	45	40	16	4	2	4–14	12	18	36	245	260	120	7	6.5
	20	150	178	105	75	55	51	16	4	2	4–14	18	25	44	255	285	140	8	7.5
	25	160	203	115	85	65	58	16	4	2	4–14	25	32	44	270	295	160	10	9.5
	32	180	216	135	100	78	66	18	4	2	4–18	31	38	48	285	300	180	12	11
	40	200	229	145	110	85	76	18	4	3	4–18	38	45	55	300	340	200	20	18
	50	230	267	160	125	100	88	20	4	3	4–18	49	57	64	355	390	240	27	25
	65	290	292	180	145	120	110	22	4	3	8–18	66	73	82	410	455	280	38	35
	80	310	318	195	160	135	121	22	4	3	8–18	78	89	94	425	470	320	52	46
	100	350	356	230	190	160	150	24	4.5	3	8–23	96	108	117	470	530	360	68	58
	125	400	400	270	220	188	176	28	4.5	3	8–25	120	133	144	500	570	400	104	94
	150	480	444	300	250	218	204	30	4.5	3	8–25	145	159	175	570	650	400	140	125
	200	600	559	375	320	282	260	38	4.5	3	12–30	200	219	232	690	780	400	190	170
	250	350	748	445	385	345	313	42	4.5	3	12–34	252	273	278	765	985	500	/	/
	300	850	848	510	450	408	364	46	4.5	4	16–34	301	325	330	885	1245	600	/	/
6.4	15	170	165	105	75	55	40	18	4	2	4–14	12	18	44	245	260	140	7	6.5
	20	190	190	125	90	68	51	20	4	2	4–18	18	25	44	270	290	160	8	7.5
	25	210	216	135	100	78	58	22	4	2	4–18	25	32	48	290	315	180	10	9.5
	32	230	229	150	110	82	66	24	4	2	4–18	31	38	50	330	360	200	15	14
	40	260	241	165	125	95	76	24	4	3	4–23	37	45	55	375	405	240	30	27
	50	300	292	175	135	105	88	26	4	3	4–23	47	57	66	405	440	280	48	42
	65	340	330	200	160	130	110	28	4	3	8–23	64	73	82	435	465	320	65	59
	80	380	356	210	170	140	121	30	4	3	8–23	77	89	96	470	515	360	92	82
	100	430	406	250	200	168	150	32	4.5	3	8–25	94	108	117	540	590	400	125	108
	125	500	457	295	240	202	176	36	4.5	3	8–30	118	133	150	720	795	400	153	130
	150	550	495	340	280	240	204	38	4.5	3	8–34	142	159	175	840	920	450	210	170
	200	650	648	405	345	300	260	44	4.5	3	12–34	198	219	232	850	1126	500	285	/
	250	775	772	470	400	352	313	48	4.5	3	12–34	246	273	282	870	1229	650	/	/
	300	900	895	530	460	412	364	54	4.5	4	16–41	294	325	350	980	1450	700	/	/
10.0	15	170	165	105	75	55	40	20	4	2	4–14	12	18	44	245	260	140	7	6.5
	20	190	190	125	90	68	51	22	4	2	4–18	18	25	48	270	290	160	9	8.5
	25	210	216	135	100	78	58	24	4	2	4–18	25	32	48	290	315	180	13.5	13
	32	230	229	150	110	82	66	24	4	2	4–23	31	38	55	330	360	200	25	23
	40	260	241	165	125	95	76	26	4	3	4–23	37	45	60	375	405	240	30	27
	50	300	292	195	145	112	88	28	4	3	4–25	45	57	66	405	440	280	50	44
	65	340	330	220	170	138	110	32	4	3	8–25	62	73	90	435	465	320	70	60
	80	380	356	230	180	148	121	34	4	3	8–25	75	89	96	470	515	400	95	82
	100	430	432	265	210	172	150	38	4.5	3	8–30	92	108	117	540	590	450	130	115
	125	500	508	310	250	210	176	42	4.5	3	8–34	112	133	150	720	795	500	160	135
	150	550	559	350	290	250	204	46	4.5	3	12–34	136	159	175	840	920	550	310	260
	200	650	648	430	360	312	260	56	4.5	3	12–41	198	219	242	850	1126	550	620	/
	250	775	772	500	430	382	313	60	4.5	3	12–41	236	273	302	870	1229	650	/	/
	300	900	895	895	500	442	364	70	4.5	4	16–48	284	325	350	1050	1550	700	/	/

DS/J61H-16/25/40/64/100C　DS/J61H-16/25/40/64/100P　DS/J61Y-16/25/40/64/100I　DS/J61Y-16/25/40/64/100R

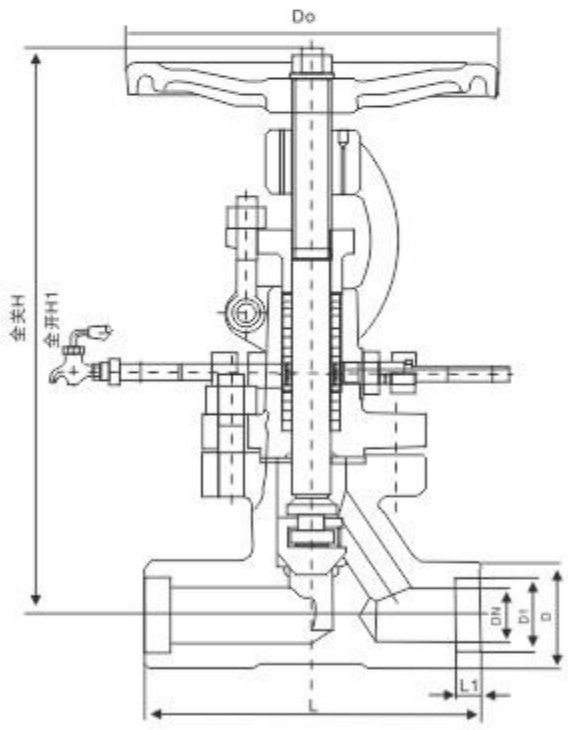

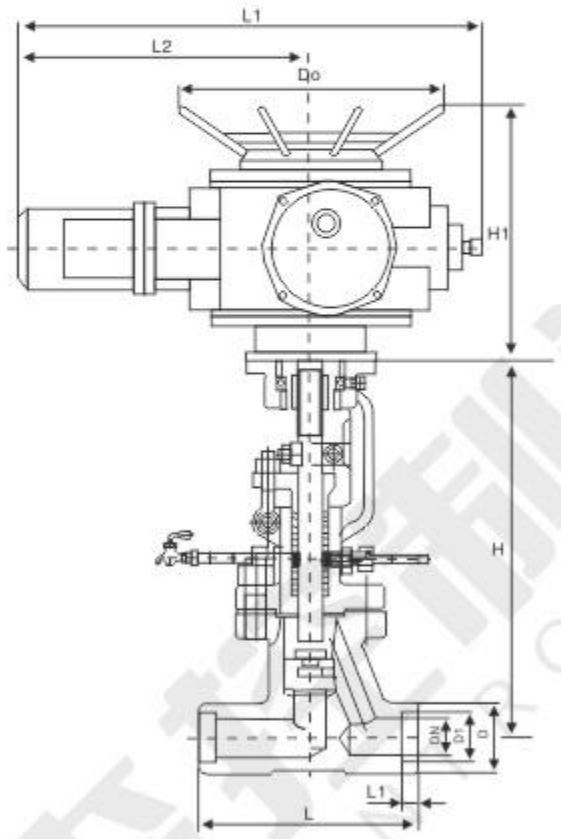

主要外形尺寸及重量Main dimensions and weight

公称压力 PN(MPa)	公称通径 DN(mm)	尺寸Size (mm)								重量Weight (Kg)
		L	D	Dn	D1	L1	H	H1	D0	
1.6	10	130	36	9	15	9	245	255	120	6.5
	15	130	36	12	19	10	245	260	120	7
	20	150	44	19	26	11	265	285	140	7.8
	25	160	44	26	33	13	270	293	160	8.5
	32	180	60	30	39	14	270	300	180	12
2.5	10	130	36	9	15	9	245	255	120	6.5
	15	130	36	12	19	10	245	260	120	7
	20	150	44	19	26	11	265	285	140	7.8
	25	160	44	26	33	13	270	293	160	8.5
	32	180	60	30	39	14	270	300	180	12
4.0	10	130	36	9	15	9	245	255	120	6.5
	15	130	36	12	19	10	245	260	120	7
	20	150	44	19	26	11	265	285	140	7.8
	25	160	44	26	33	13	270	293	160	8.5
	32	180	60	30	39	14	270	300	180	12
6.4	10	130	36	9	15	9	245	255	120	6.5
	15	130	36	12	19	10	245	260	140	7
	20	150	44	19	26	11	270	290	160	7.8
	25	160	44	26	33	13	290	315	180	8.5
	32	180	60	30	39	14	330	360	200	13
10.0	10	130	36	9	15	9	245	255	120	7
	15	130	36	12	19	10	245	260	140	7.6
	20	150	44	19	26	11	270	290	160	8.7
	25	160	50	26	33	13	290	315	180	10.5
	32	180	60	30	39	14	330	360	200	16

DS/J $^{41}_{61}$H–$^{16}_{25}$C　DS/J $^{41}_{61}$Y–$^{16}_{25}$I　DS/J $^{41}_{61}$Y–$^{16}_{25}$P　DS/J $^{41}_{61}$Y–$^{16}_{25}$R

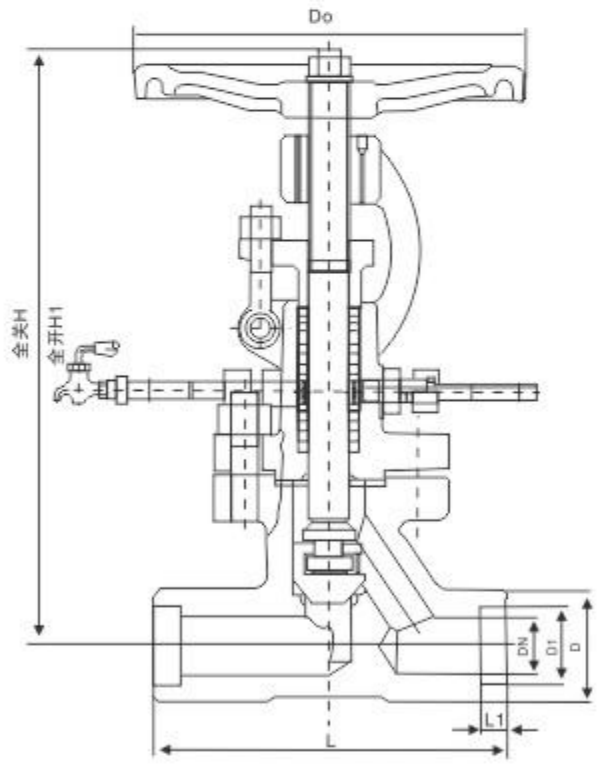

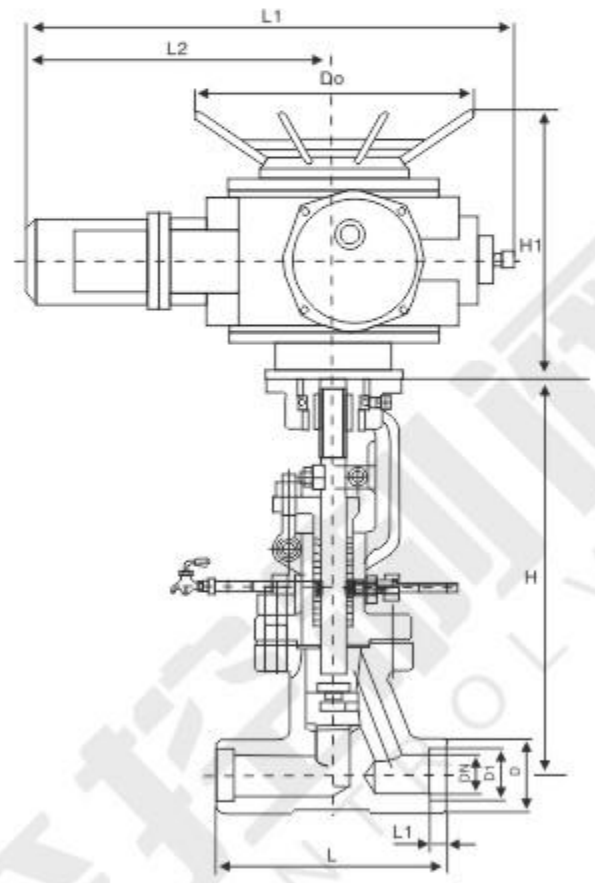

主要外形尺寸及重量Main dimensions and weight

公称压力 PN(MPa)	公称通径 DN(mm)	尺寸Size(mm)														重量Weight (Kg)	
		L1	L2	D	D1	D2	b	f	z–d	Dn	A	B	H	H1	D0	RF	BW
1.6	15	130	140	95	65	45	14	2	4–14	12	18	36	245	260	120	7	6.5
	20	150	152	105	75	55	14	2	4–14	18	25	44	265	285	140	7.5	7
	25	160	165	115	85	65	14	2	4–14	25	32	44	270	295	160	9	8.5
	32	180	184	135	100	78	16	2	4–18	31	38	48	285	315	180	11	10.5
	40	200	203	145	110	85	16	3	4–18	38	45	55	300	330	200	18	17
	50	230	229	160	125	100	16	3	4–18	49	57	64	355	390	240	25	23
	65	290	279	180	145	120	18	3	4–18	66	73	82	415	455	280	32	29
	80	310	318	195	160	135	20	3	8–18	78	89	94	425	470	280	41	38
	100	350	368	215	180	155	20	3	8–18	96	108	117	470	520	320	58	54
	125	400		245	210	185	22	3	8–18	121	133	144	500	555	360	80	75
	150	480	470	280	240	210	24	3	8–23	146	159	175	570	650	400	101	90
	200	600	597	335	295	265	26	3	12–23	202	219	232	680	770	400	170	155
2.5	15	130	152	95	65	45	16	2	4–14	12	18	36	245	260	120	7	6.5
	20	150	178	105	75	55	16	2	4–14	18	25	44	265	285	140	8	7.5
	25	160	203	115	85	65	16	2	4–14	25	32	44	270	295	160	10	9.5
	32	180	216	135	100	78	18	2	4–18	31	38	48	285	315	180	11	10.5
	40	200	229	145	110	85	18	3	4–18	38	45	55	300	330	200	18	17
	50	230	267	160	125	100	20	3	4–18	49	57	64	355	390	240	25	23
	65	290	292	180	145	120	22	3	8–18	66	73	82	415	455	280	35	33
	80	310	318	195	160	135	22	3	8–18	78	89	94	425	470	280	50	46
	100	350	356	230	190	160	24	3	8–23	96	108	117	470	520	320	65	59
	125	400	400	270	220	188	28	3	8–25	121	133	144	500	555	360	100	90
	150	480	444	300	250	218	30	3	8–25	146	159	175	570	650	400	135	120
	200	600	559	360	310	278	34	3	12–25	202	219	232	680	770	400	180	160

DS/J$^{41}_{61}$H–$^{40}_{64}_{100}$ DS/J$^{41}_{61}$Y–$^{40}_{64}_{100}$I DS/J$^{41}_{61}$Y–$^{40}_{64}_{100}$P DS/J$^{41}_{61}$Y–$^{40}_{64}_{100}$R

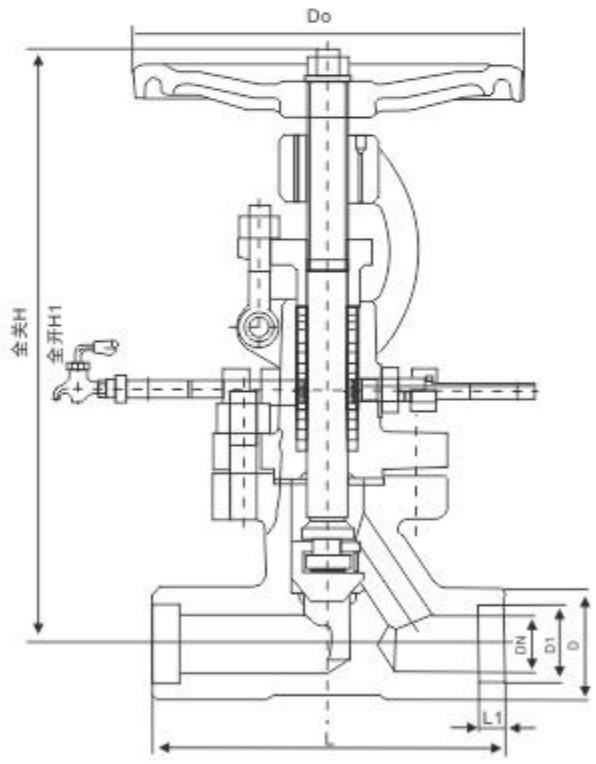

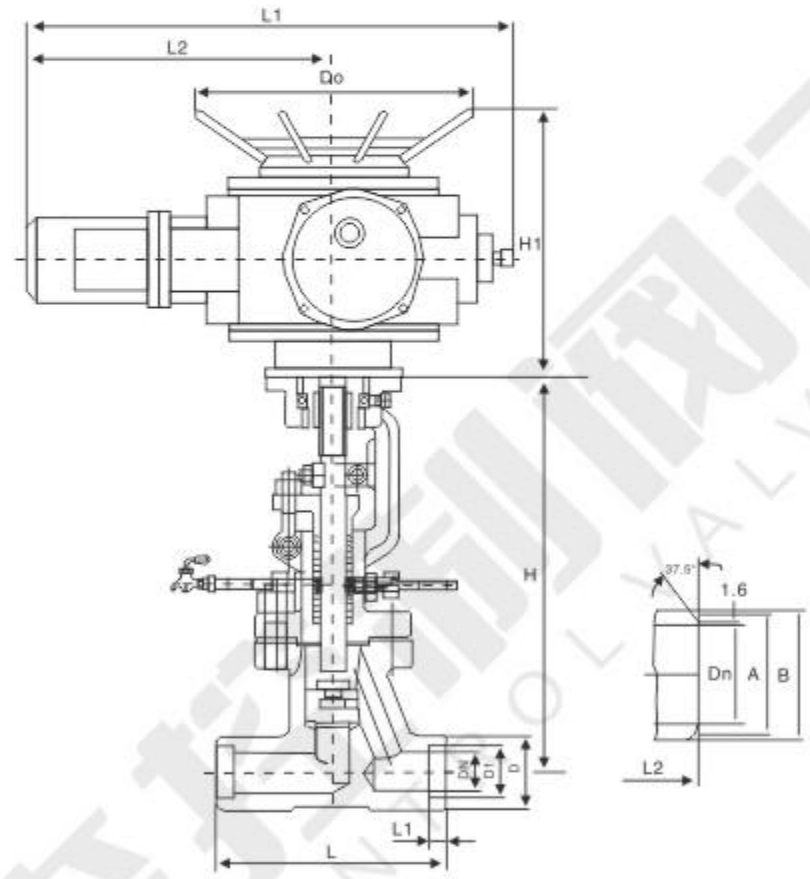

主要外形尺寸及重量Main dimensions and weight

公称压力 PN(MPa)	公称通径 DN(mm)	尺寸Size(mm)																重量Weight (Kg)	
		L1	L2	D	D1	D2	D6	b	f2	f	z–d	Dn	A	B	H	H1	D0	RF	BW
4.0	15	130	152	95	65	45	40	16	4	2	4–14	12	18	36	245	260	120	7	6.5
	20	150	178	105	75	55	51	16	4	2	4–14	18	25	44	255	285	140	8	7.5
	25	160	203	115	85	65	58	16	4	2	4–14	25	32	44	270	295	160	10	9.5
	32	180	216	135	100	78	66	18	4	2	4–18	31	38	48	285	300	180	12	11
	40	200	229	145	110	85	76	18	4	3	4–18	38	45	55	300	340	200	20	18
	50	230	267	160	125	100	88	20	4	3	4–18	49	57	64	355	390	240	27	25
	65	290	292	180	145	120	110	22	4	3	8–18	66	73	82	410	455	280	38	35
	80	310	318	195	160	135	121	22	4	3	8–18	78	89	94	425	470	320	52	46
	100	350	356	230	190	160	150	24	4.5	3	8–23	96	108	117	470	530	360	68	58
	125	400	400	270	220	188	176	28	4.5	3	8–25	120	133	144	500	570	400	104	94
	150	480	444	300	250	218	204	30	4.5	3	8–25	145	159	175	570	650	400	140	125
	200	600	559	375	320	282	260	38	4.5	3	12–30	200	219	232	690	780	400	190	170
6.4	15	170	165	105	75	55	40	18	4	2	4–14	12	18	44	245	260	140	7	6.5
	20	190	190	125	90	68	51	20	4	2	4–18	18	25	44	270	290	160	8	7.5
	25	210	216	135	100	78	58	22	4	2	4–18	25	32	48	290	315	180	10	9.5
	32	230	229	150	110	82	66	24	4	2	4–23	31	38	50	330	360	200	15	14
	40	260	241	165	125	95	76	24	4	3	4–23	37	45	55	375	405	240	30	27
	50	300	292	175	135	105	88	26	4	3	4–23	47	57	66	405	440	280	48	42
	65	340	330	200	160	130	110	28	4	3	8–23	64	73	82	435	465	320	65	59
	80	380	356	210	170	140	121	30	4	3	8–23	77	89	96	470	515	360	92	82
	100	430	406	250	200	168	150	32	4.5	3	8–25	94	108	117	540	590	400	125	108
	125	500	457	295	240	202	176	36	4.5	3	8–30	118	133	150	720	795	400	153	130
	150	550	495	340	280	240	204	38	4.5	3	8–34	142	159	175	840	920	450	210	170
10.0	15	170	165	105	55	55	40	20	4	2	4–14	12	18	44	245	260	140	7	6.5
	20	190	190	125	68	68	51	22	4	2	4–18	18	25	48	270	290	160	9	8.5
	25	210	216	135	78	78	58	24	4	2	4–18	25	32	48	290	315	180	13.5	13
	32	230	229	150	82	82	66	24	4	2	4–23	31	38	55	330	360	200	25	23
	40	260	241	165	95	95	76	26	4	3	4–23	37	45	60	375	405	240	30	27
	50	300	292	195	112	112	88	28	4	3	4–25	45	57	66	405	440	280	50	44
	65	340	330	220	138	138	110	32	4	3	8–25	62	73	90	435	465	320	70	60
	80	380	356	230	148	148	121	34	4	3	8–25	75	89	96	470	515	400	95	82
	100	430	432	265	172	172	150	38	4.5	3	8–30	92	108	117	540	590	450	130	115
	125	500	508	310	210	210	176	42	4.5	3	8–34	112	133	150	720	795	500	160	135
	150	550	559	350	250	250	204	46	4.5	3	12–34	136	159	175	840	920	550	310	260

产品结构特点 Product structural features

波纹管截止阀适用于公称压PN1.6~4.0MPa，工作温度-20℃~350℃的石油、化工、制药、化肥、电力工业等各种工况的管路上，切断或接通管路介质。

Corrugated pipe globe valves are ideal for nominal pressure PN1.6 ~ 4.0 MPa, temperature 20 ℃ ~ work-350 ℃ of petroleum, chemical, pharmaceutical, chemical fertilizer, the electric power industry under various working conditions such as pipelines, cut off or connect piping medium.

其主要结构特点mainstructural features:

1、产品结构合理、密封可靠、性能优良、造型美观；
2、密封面堆焊Co基硬质合金、耐磨、耐腐、抗摩擦性能好、使用寿命长；
3、阀杆调质及表面氮化处理，有良好的抗腐和抗摩擦性能；
4、双重密封，性能更可靠；
5、阀杆升降位置指示，更直观；
6、零件材料，法兰和对焊尺寸可根据实际工况或用户要求合理选配，满足各种工程需要。

1.This product has logical structure, reliable seal, excellent performance and nice design.
2.The seal surface is build-up welding with Co hard alloy, which is attrition-resistant,corrosionresistant,has good friction resistant and long life.
3.The stem quenched and tempered, and its surface is treated by nitriding treatment, thus it has good corrosion resistant and friction resistant.
4.It has double seal capability, thus is more reliable.
5.The stem may show the position of lift, thus it is clearer.
6.The part material, flange and butt weld and dimension may be selected according to current operating condition and Users' requirement, so that meeting the requirements of various engineering.

技术规范Techincal specificastion:

结构形式Sturctural formation	BB-BG-OS & Y
驱动方式 Driving maner	手动 Hand-operated
	气动 Pneumatic
设计标准 Design standard	DIN3356
结构长度 Face to face	DIN3203
连接法兰 Flange ends	DIN2543-2545
试验和检验 Test & inspection	DIN3230

产品性能规范 Products performance specification:

公称压力（LB） Nominal pressure	壳体试验压力（MPa） Shell test	密封试验压力（MPa） Sealing test	适用温度（℃） Suitable temp	使用介质 Suitable madium
1.6	2.4	1.76	-20℃~350℃	水、蒸汽、油品等 Water,steam,oil
2.5	3.75	2.75		
4.0	6.0	4.0		

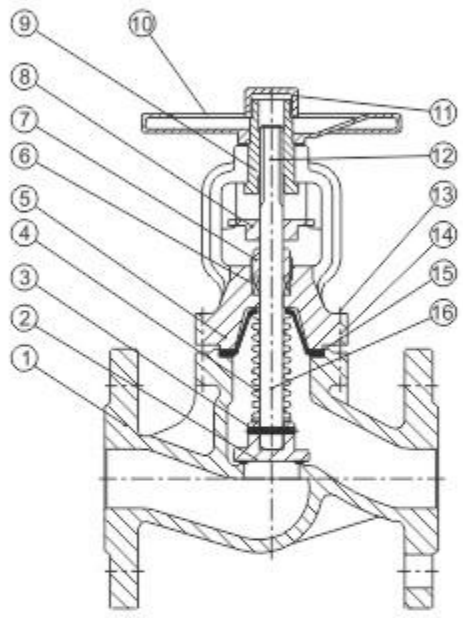

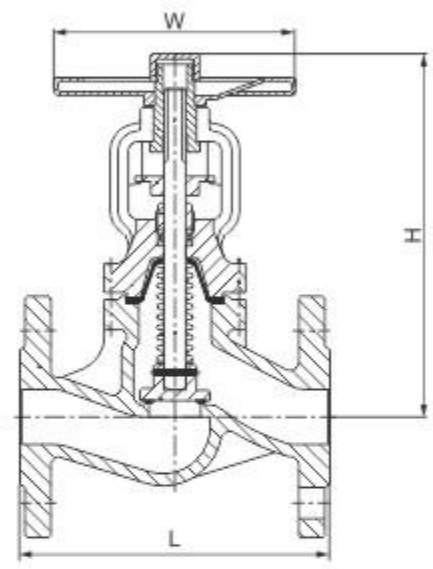

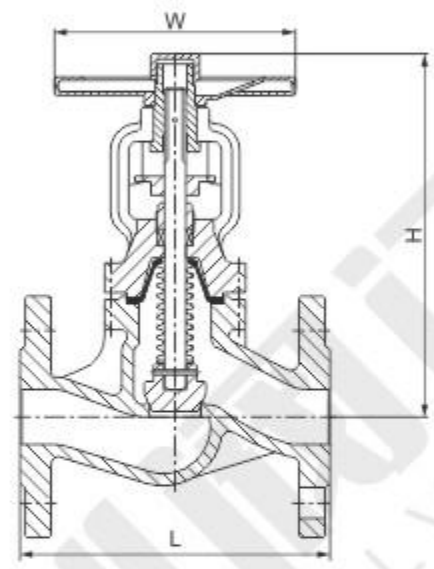

主要零部件材质 Main parts materials

序号	名称 Part name	材质 Material	序号	名称 Part name	材质 Material
1	阀体 Body	GS-C25、CF8、CF3	9	螺母 Yode net	铜合金ZQA19-4
2	阀瓣 Disc	2Cr13、F304、F316	10	手轮 Hand wheel	碳钢 Carbon steel
3	轴销 Pin	F304、F316	11	并帽 Cap	25#
4	波纹管组件 Bellow assemble	F304、F316L	12	油杯 Oil Cup	黄铜 Brass
5	阀盖 Cover	GS-C25、CF8、CF3	13	六角螺母 Nut	ASTMA193 2H、A193-8、A193-8M
6	填料 Packing	柔性石墨 Flexible graphite、PTFE	14	双头螺栓Double-headed Bolt	ASTMA193 B7、A193-8、A193-B8M
7	压盖 Gland	25#、F304、F316	15	垫片 Gasket	柔性石墨 +不锈钢Flexible graphite+stainless steel、PTFE
8	定位片 Guide piece	25#、F304、F316	16	阀杆 Stem	2Cr13、F304、F316

WJ41H-16

压力等级 Pressure	PN16													
口径 Size	15	20	25	32	40	50	65	80	100	125	150	200	250	300
L	130	150	160	180	200	230	290	310	350	400	480	600	750	850
H	191	191	197	200	218	220	238	257	340	360	390	530	665	720
W	120	120	140	140	160	180	180	200	250	300	300	400	520	520
重量（kg）Weight	4	4.5	5	5	9	12	18	23	41	54	90	145	245	385
行程h	7	7	12	12	14	15	19	23	28	35	42	52	64	75
Kv	4.2	7.4	12	19	30	47	77	120	188	288	410	725	1145	1635

WJ41H-25

压力等级 Pressure	PN25													
口径 Size	15	20	25	32	40	50	65	80	100	125	150	200	250	300
L	130	150	160	180	200	230	290	310	350	400	480	600	750	850
H	191	191	197	200	218	220	238	257	340	360	390	530	665	720
W	120	120	140	140	160	180	180	200	250	300	300	400	520	520
重量（kg）Weight	4	4.5	5	7.5	9.5	12.5	19	24	43	57	95	150	254	396
行程h	7	7	12	12	14	15	19	23	28	35	42	52	64	75
Kv	4.2	7.4	12	19	30	47	77	120	188	288	410	725	1145	1635

WJ41H-40

压力等级 Pressure	PN40													
口径 Size	15	20	25	32	40	50	65	80	100	125	150	200	250	300
L	130	150	160	180	200	230	290	310	350	400	480	600	750	850
H	191	191	197	200	218	220	238	257	340	360	390	530	665	720
W	120	120	140	140	180	180	180	200	250	300	300	400	520	520
重量（kg）Weight	4	4.5	5	8	10	13.5	20	25	45	60	98	158	264	405
行程h	7	7	12	12	14	15	19	23	28	35	42	52	64	75
Kv	4.2	7.4	12	19	30	47	77	120	188	288	410	725	1145	1635

结构优势与特点Structural advantages and features:

1、产品按国家标准GB 12236设计制造，结构合理，密封可靠，性能优良。
2、阀瓣和阀座的密封面用铁基合金或司太立（stellite）钴基硬质合金堆焊而成，耐磨、耐高温、耐腐蚀，抗擦伤性能好，使用寿命长。
3、可采用各种配管法兰标准及法密封面型式，满足各种工程需要及用户要求。
4、阀体材料品种齐全，垫片可根据实际工况或用户要求合理选配，能适用于各种压力、温度及介质工况。
5、阀瓣围绕阀座外的销旋转，减少关闭时发生猛烈冲击。
6、销轴与阀瓣连接采用内装式结构，不存在外泄漏点，使用更可靠。

1、The product according to national standards GB 12236 design manufactures, the structure is reasonable, seals densely reliably, the performance is fine.
2、Valve disc and seat of the sealing surface of iron alloy or stellite (stellite) made of cobalt-based alloy welding, wear-resistant, high temperature, corrosion, anti-abrasion performance and long service life.
3、May use all kinds of tubing flange standard and the law packing surface pattern, satisfies each kind of project to need and the user request.
4、Full range of body materials, gasket can be based on actual working conditions or the user requests a reasonable option, can be applied to all kinds of pressure, temperature and medium conditions.
5、Disc sales outside the rotation around ,the seat to reduce the heavy impact when closed.
6、Pin connected with the valve flap with built-in structure, there is no external leak points, use the more reliable.

标准与规范Standards and norms

设计与制造 Design and Manufacture	结构长度 Structure Length	压力温度等级 Pressure – temperature rating	连接法兰 Connection flange	试验与检验 Test and Inspection
GB 12236	GB 12221	GB 12224	JB/T 74-94 GB 9113 HG 20592-20635	JB/T 9092-1999 GB 13927

2、性能参数 Performance parameter

序号	项目名称	项目名称					
		PN16	PN25	PN40	PN64	PN100	PN160
1	公称压力PN（MPa）	1.6	2.5	4.0	6.4	10	16
2	壳体强度试验压力 Case Test preesure （MPa）	2.4	3.75	6.0	9.6	16	24
3	高压密封试验压力 High-pressure sealing Test pressure （MPa）	1.76	2.75	4.4	7.04	11	17.6
4	常温下工作压力Maximum teperature Working pressure（MPa）	≤1.6	≤2.5	≤4.0	≤6.4	≤10	≤16

主要零件材料Main components material

零件名称Part Name	材料名称 Material name		
阀体Body	WCB	15CrMo	20CrMoV
阀盖Valve cover	WCB	15CrMo	20CrMoV
阀瓣	A105	15CrMo	20CrMoV
密封面sealing face	20Cr13	STL	STL
销轴	20Cr13	35CrMoV	35CrMoV
垫片	304+柔性石墨	304+柔性石墨	304+柔性石墨
螺栓	35CrMoA	35CrMoA	35CrMoA
螺母	30CrMo	30CrMo	30CrMo
使用温度	-29~425℃	-29~540℃	-29~560℃
适用介质	水、蒸汽、油品等	水、蒸汽等	水、蒸汽等

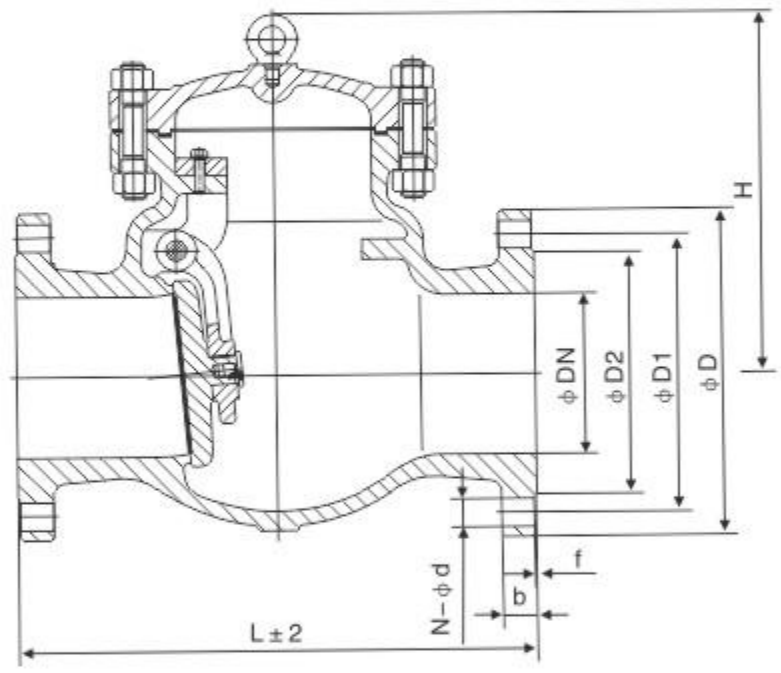

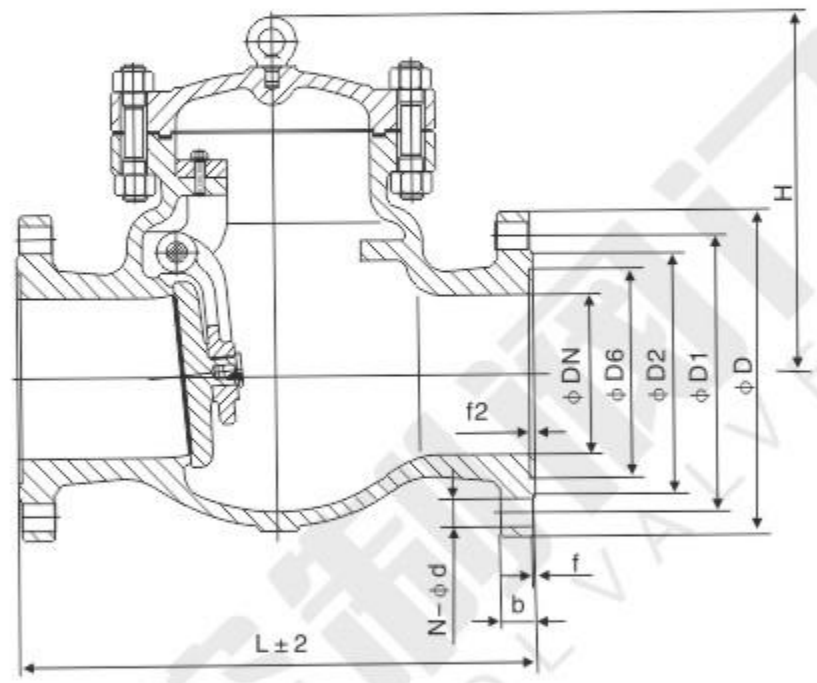

主要外形尺寸及连接尺寸Main external and connection dimension

公称压力 PN(MPa)	公称通径 DN(mm)	尺寸Size(mm)								重量Weight (Kg)
		L	D	D1	D2	b-f	Z-d	D6	H	
1.6	50	230	160	125	100	16-2	4-18	/	160	22
	65	290	180	145	120	18-3	4-18	/	177	26
	80	310	195	160	135	20-3	8-18	/	187	33
	100	350	215	180	155	20-3	8-18	/	202	39
	125	400	245	210	185	22-3	8-18	/	227	57
	150	480	280	240	210	24-3	8-23	/	263	80
	200	550	335	295	265	26-3	12-23	/	293	95
	250	650	405	355	320	30-3	12-25	/	330	175
	300	750	460	410	375	30-4	12-25	/	382	260
	350	850	520	470	435	34-4	16-25	/	430	360
	400	950	580	525	485	36-4	16-30	/	480	496
	500	1150	705	650	608	44-4	20-34	/	560	588
2.5	50	230	160	125	100	20-3	4-18	/	177	22
	65	290	180	145	120	22-3	8-18	/	192	30
	80	310	195	160	135	22-3	8-18	/	192	35
	100	350	230	190	160	24-3	8-23	/	217	52
	125	400	245	220	188	28-3	8-25	/	250	73
	150	480	300	250	218	30-3	8-25	/	270	103
	200	550	360	310	276	34-3	12-25	/	350	135
	250	650	425	370	332	36-3	12-30	/	410	196
	300	750	485	430	390	40-4	16-30	/	430	285
	350	850	555	490	448	44-4	16-34	/	450	388
	400	950	6210	550	505	48-4	16-34	/	560	496
	500	1150	730	660	610	52-4	20-41	/	618	641

主要外形尺寸及连接尺寸Main external and connection dimension

公称压力 PN(MPa)	公称通径 DN(mm)	尺寸Size(mm)									重量 Weight (Kg)
		L	D	D1	D2	D6	b-f	F2	Z-d	H	
4.0	50	230	160	125	105	88	20-3	4	4-18	177	22
	65	290	180	145	130	110	22-3	4	8-18	192	30
	80	310	195	160	140	121	22-3	4	8-18	192	34
	100	350	230	190	168	150	24-3	4.5	8-23	217	52
	125	400	270	220	202	176	28-3	4.5	8-25	259	73
	150	480	300	250	240	204	30-3	4.5	8-25	270	103
	200	550	375	320	300	260	38-3	4.5	12-30	340	212
	250	650	445	385	352	313	42-3	4.5	12-34	401	297
	300	750	510	450	412	364	46-4	4.5	16-34	423	362
	350	850	570	510	475	422	52-4	5	16-34	460	450
	400	950	655	585	525	474	58-4	5	16-41	490	585
	500	1150	755	670	612	576	62-4	5	20-48	618	641
6.4	50	300	175	135	105	88	26-3	4	4-23	192	30
	65	340	200	160	130	110	28-3	4	8-23	207	41
	80	380	210	170	140	121	30-3	4	8-23	207	48
	100	430	250	200	168	150	32-3	4.5	8-25	235	72
	125	500	295	240	202	170	36-3	4.5	8-30	265	108
	150	550	340	280	240	204	38-3	4.5	8-34	297	155
	200	650	405	345	300	260	44-3	4.5	12-34	357	217
	250	775	470	400	352	313	48-3	4.5	12-41	405	341
	300	900	530	460	412	364	54-4	4.5	16-41	465	472
	350	1025	595	525	475	422	60-4	5	16-41	514	627
	400	1150	670	585	535	474	65-4	5	16-48	568	882
	500	1400	800	705	640	576	70-4	5	20-54	620	1027
10.0	50	300	195	145	112	88	28-3	4	4-25	192	41
	65	340	220	170	138	110	32-3	4	8-25	207	48
	80	380	230	180	148	121	34-3	4	8-25	235	72
	100	430	265	210	172	150	38-3	4.5	8-30	265	108
	125	500	310	250	210	175	42-3	4.5	8-34	313	130
	150	550	350	290	250	204	46-3	4.5	12-34	360	217
	200	650	430	360	312	260	54-3	4.5	12-41	420	341
	250	775	500	430	382	313	60-3	4.5	12-41	480	472
	300	900	585	500	442	364	70-4	4.5	16-48	520	520
	350	1025	665	560	498	422	76-4	5	16-54	584	830
	400	1150	715	620	558	474	80-4	5	16-54	625	1060
16.0	50	300	215	165	132	88	36-3	4	8-25	251	49
	65	340	245	190	152	110	44-3	4	8-30	282	58
	80	380	260	205	168	121	46-3	4	8-30	320	110
	100	430	300	240	200	150	48-3	4.5	8-34	356	162
	125	500	355	285	238	176	60-3	4.5	8-41	393	214
	150	550	390	318	270	204	66-3	4.5	12-41	430	267
	200	650	480	400	345	260	78-3	4.5	12-48	470	443
	250	750	580	485	425	313	88-3	4.5	12-54	514	610
	300	900	665	570	510	364	100-4	4.5	16-54	570	685
25.0	50	368	210	160	128	70	40-3	5	8-25	310	63
	65	419	260	203	165	97	48-3	5	8-30	346	78
	80	470	290	230	190	116	54-3	5	8-34	385	140
	100	546	360	292	245	138	66-3	6	8-41	406	210
	125	673	385	318	270	170	76-3	6	12-41	534	280
	150	705	440	360	305	190	82-3	66	12-45	560	347
	200	832	535	440	380	245	92-3	6	12-51	318	575
	250	991	670	572	508	319	110-3	6	16-55	673	790

结构优势与特点Structure superiority and characteristic

1、产品按国家标准GB 12235设计制造检验，密封可靠，性能优良。
2、阀瓣、阀座密封面用铁基合金或司太立（stellite）钴基硬质合金堆焊而成，耐磨、耐高温、耐腐蚀、抗擦伤性能好、使用寿命长。
3、可采用各种配管法兰标准及法兰密封面型式，满足各种工程需要及用户要求。
4、阀体材料品种齐全，垫片可根据实际工况或用户要求合理选配，能适用于各种压力、温度及介质工况。
5、可按用户要求设计制造不同结构形式和连接形式的止回阀，为各种设备配套使用。

1、The product according to the national standards GB 12235 design manufacture examination, the seal is reliable, the performance is fine.
2、Flap valve, the valve seat sealing surface of iron alloy or stellite (stellite) made of cobalt-based alloy welding, wear-resistant, high temperature, corrosion, anti-abrasion performance and long service life.
3、Can use a variety of standard piping flanges and flange sealing surface types to meet various project needs and user requirements.
4、Full range of body materials, gasket can be based on actual working conditions or the user requests a reasonable option, can be applied to all kinds of pressure, temperature and medium conditions.
5、According to user requirements design and manufacture of various structural forms and connection forms of non-return valve, for various equipments.

标准与规范Standards and norms

设计与制造 Design and Manufacture	结构长度 Structure Length	压力温度等级 Pressure – temperature rating	连接法兰 Connection flange	试验与检验 Test and Inspection
GB 12235	GB 12221	GB 12224	JB/T74～94 GB9113 Hg20592～20635	JB/T9092-1999 GB 13927

2、性能参数 Performance parameter

序号	项目名称	项目名称					
		PN16	PN25	PN40	PN64	PN100	PN160
1	公称压力PN（MPa）	1.6	2.5	4.0	6.4	10	16
2	壳体强度试验压力 Case Test preesure （MPa）	2.4	3.75	6.0	9.6	16	24
3	高压密封试验压力 High-pressure sealing Test pressure （MPa）	1.76	2.75	4.4	7.04	11	17.6
4	常温下工作压力Maximum teperature Working pressure（MPa）	≤1.6	≤2.5	≤4.0	≤6.4	≤10	≤16

主要零件材料Main components material

零件名称Part Name	材料名称 Material name		
阀体Body	WCB	15CrMo	20CrMoV
阀盖Valve cover	WCB	15CrMo	20CrMoV
阀瓣	A105	15CrMo	20CrMoV
密封面sealing face	20Cr13	STL	STL
销轴	20Cr13	35CrMoV	35CrMoV
垫片	304+柔性石墨	304+柔性石墨	304+柔性石墨
螺栓	35CrMoA	35CrMoA	35CrMoA
螺母	30CrMo	30CrMo	30CrMo
使用温度	-29~425℃	-29~540℃	-29~560℃
适用介质	水、蒸汽、油品等	水、蒸汽等	水、蒸汽等

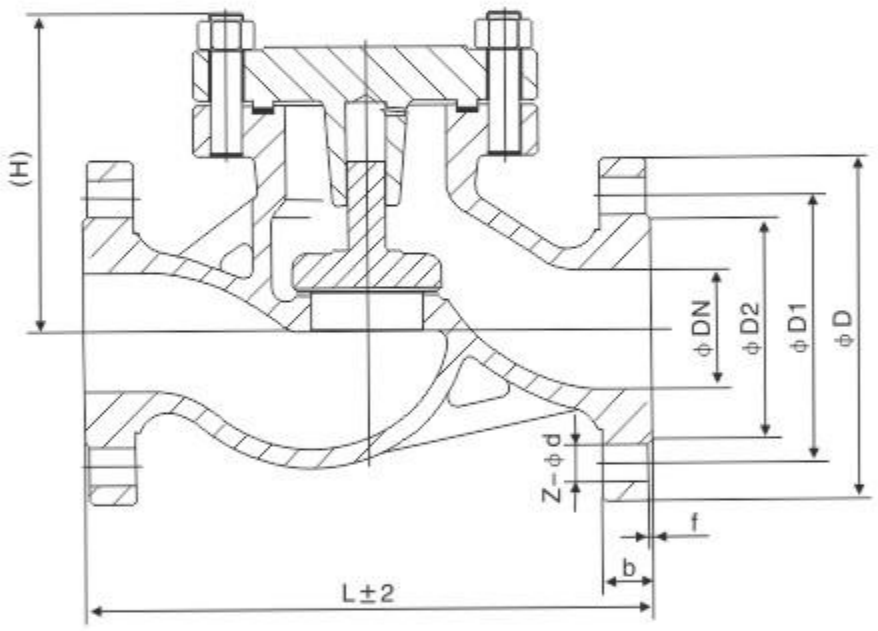

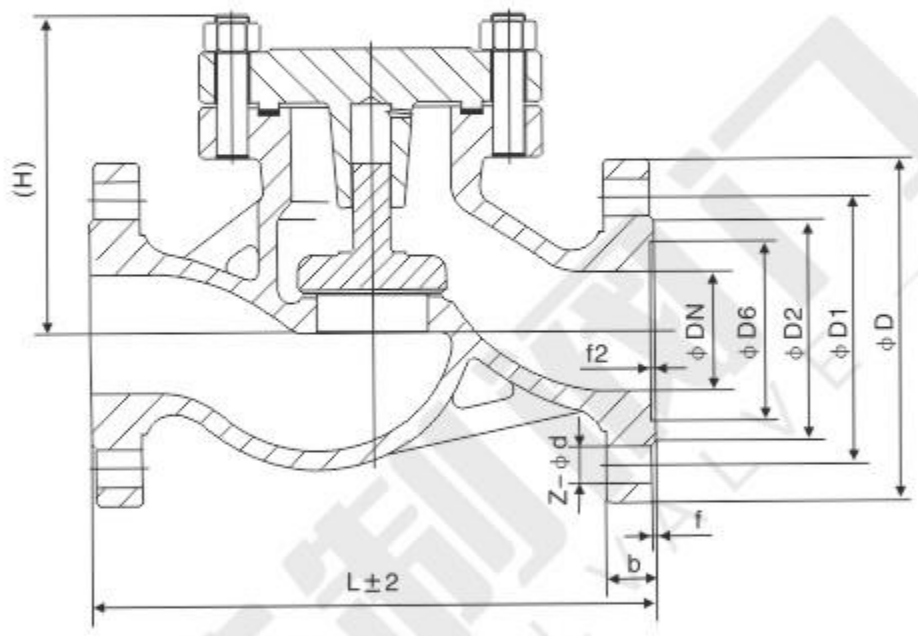

主要外形尺寸及连接尺寸Main external and connection dimension

公称压力 PN(MPa)	公称通径 DN(mm)	尺寸Size(mm)								重量Weight (Kg)
		L	D	D1	D2	b	Z-b	f	H	
1.6	50	230	160	125	100	16	4-18	3	115	19
	65	290	180	145	120	18	4-18	3	140	24
	80	310	195	160	135	20	8-18	3	170	30
	100	350	215	180	155	20	8-18	3	200	41
	125	400	245	210	185	22	8-18	3	230	58
	150	480	280	240	210	24	8-23	3	255	83
	200	600	340	295	265	34	12-23	3	285	100
	250	650	405	355	320	36	12-25	3	/	115
	300	750	460	410	375	38	12-25	4	/	328
	350	850	520	470	435	40	16-25	4	/	450
	400	950	580	525	485	44	16-30	4	/	570
	450	1100	640	585	545	46	20-30	4	/	620
	500	1150	705	650	608	48	20-34	4	/	765
2.5	50	230	165	125	100	20	4-18	3	115	20
	65	290	185	145	120	22	8-18	3	140	26
	80	310	200	160	135	22	8-18	3	170	31
	100	350	235	190	160	24	8-22	3	200	43
	125	400	270	220	185	28	8-26	3	232	65
	150	480	300	250	210	30	8-26	3	262	100
	200	600	360	310	275	34	12-26	3	285	120
	250	650	425	330	332	38	12-30	3	/	140
	300	750	485	430	390	44	16-30	4	/	394
	350	850	520	490	458	48	16-34	4	/	510
	400	950	610	550	505	52	16-34	4	/	684
	450		660	600	545	54	20-34	4	/	744
	500	1150	730	660	600	58	20-36	4	/	918

主要外形尺寸及连接尺寸Main external and connection dimension

公称压力 PN(MPa)	公称通径 DN(mm)	尺寸Size(mm)									重量 Weight (Kg)
		L	D	D1	D2	D6	B	Z-b	D3	H	
4.0	32	180	140	100	76	66	18	4-18	130	120	10
	40	200	150	110	84	76	18	4-18	150	140	15
	50	230	165	125	99	88	20	4-18	160	150	22
	65	290	185	145	118	110	22	8-18	180	160	28
	80	310	200	160	132	121	22	8-18	200	175	36
	100	350	235	190	156	150	24	8-22	235	200	58
	125	400	270	220	184	176	28	8-26	265	225	73
	150	480	300	250	211	204	30	8-26	320	262	104
	200	600	375	320	284	260	38	12-30	400	315	150
	250	650	/	/	/	/	/	/	/	/	365
	300	750	/	/	/	/	/	/	/	/	510
	350	850	/	/	/	/	/	/	/	/	620
	400	950	/	/	/	/	/	/	/	/	715
6.4	32	230	155	110	76	66	24	4-22	/	162	12
	40	260	170	125	84	76	24	4-22	160	168	20
	50	300	180	135	99	88	26	4-22	175	170	29
	65	340	205	160	118	110	28	8-22	200	188	35
	80	380	215	170	132	121	30	8-22	230	205	47
	100	430	250	200	156	150	32	8-26	250	230	68
	125	500	295	240	184	176	36	8-30	300	265	100
	150	550	345	280	211	204	38	8-33	340	310	142
	200	600	415	345	284	260	42	12-36	410	350	195
	250	775	/	/	/	/	/	/	/	/	/
	300	900	/	/	/	/	/	/	/	/	/
	350	1025	/	/	/	/	/	/	/	/	/
	400	1150	/	/	/	/	/	/	/	/	/
10.0	32	230	155	110	76	66	24	4-22	/	140	12
	40	260	170	125	84	76	26	4-22	160	155	20
	50	300	195	145	99	88	28	4-26	175	170	29
	65	340	220	170	118	110	32	8-26	200	190	42
	80	380	230	180	132	121	34	8-26	230	235	63
	100	430	265	210	156	150	38	8-30	250	265	88
	125	500	315	250	184	176	42	8-33	300	310	100
	150	550	355	290	211	204	46	12-33	350	350	120
	200	600	430	360	284	260	54	12-36	430	400	145
	250	775	/	/	/	/	/	/	/	/	/
	300	900	/	/	/	/	/	/	/	/	/
16.0	32	260	155	110	76	66	30	4-22	/	/	/
	40	260	170	125	84	76	32	4-22	/	/	/
	50	300	195	145	99	88	36	8-26	/	/	/
	65	340	220	170	118	110	44	8-26	/	/	/
	80	380	230	180	132	121	46	8-26	/	/	/
	100	430	265	210	156	150	48	8-30	/	/	/

Z61$^{H}_{Y}$-250/320/ P55140V/ P55170V

主要尺寸及重量 Main dimensions and weight

工作温度 Working Temperature	H61H- P55170型：550℃；其余型：＜450℃ H61H- P55170 type 550℃; Other ＜450℃
阀体材料 Body material	H61H- P55170型：12Cr1MoV;；其余型：碳钢 H61H- P55170 type 12Cr1MoV； Other Carbon steel
适用介质 Applicable medium	水、蒸汽 Water, Steam

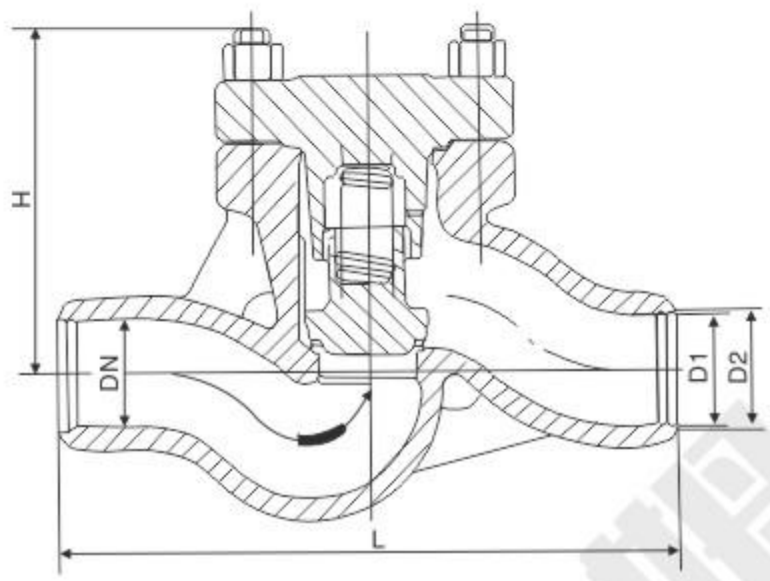

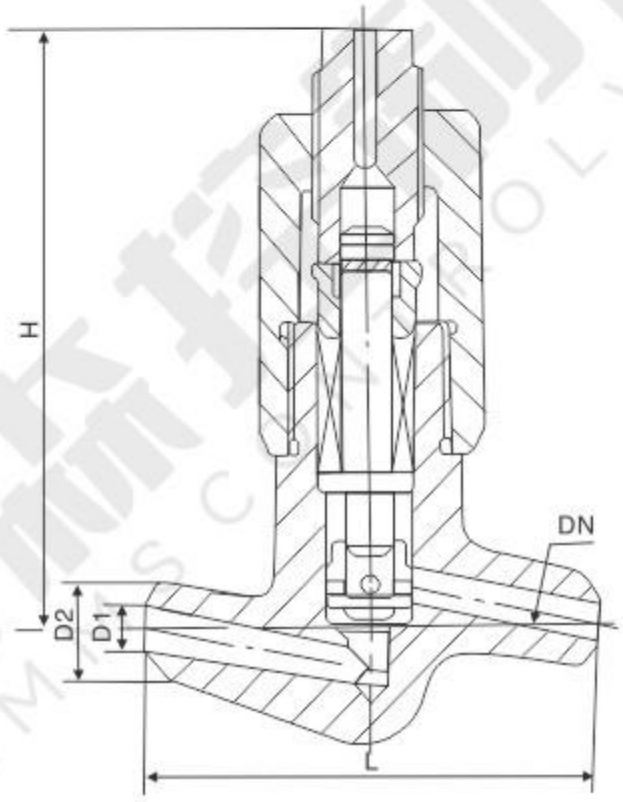

主要尺寸及重量 Main dimensions and weight

公称通径 Nominal diameter	尺寸Dimensions (mm)				重量(kg) Weight
	D1	D2	L	H	
Z61$^{Y}_{H}$-250/320/ P55140V/ P55170V					
10	12	23	120		2
20	27	45	135 170	105	9.5
25	28	46	135 200 170	125	10
32	30	50	180 200	124	12
40	38	60	230	250	25
50	61	80	350 320	300	28
65	69	90	260 370	350	39
80	84	118	340 400 430	380	75
100	113	138	410 455 560	330	148
150	150	190	750	390	349
175	186	239	900	428	400
200	201	260	950	518	603

175H48Y(H)-200型

175H48Y(H)-200空排止回阀为我公司开发的最新产品，主要用于火电厂给水泵出口处。配合水泵最小流量再循环阀工作，维持系统的安全运行。

动作原理如下：

打开出口阀，给水泵启动，给水达到一定的压力后，阀芯自动升起，推离阀座，给水即流出。同时阀芯连杆拨动排空口阀片封闭排空口。当给水泵流量减小时，阀芯下落，推动连杆拨开排空阀片，开启再循环门维持水泵最小流量。当停泵时，阀芯自动下落关闭通道，从面防止高压水锤对给水系统的破坏。

175H48Y(H)-200 air evacuating valve, a latest product developed by our company, is mainly used in the outlet of feed water pump in thermal power plant to facilitate water pump, s minimum-flow recirculation and maintain system, s safe operation.

Working principle as following:

Open outlet valve and feed water pump will start. When feedwater reaches a certain pressure, valve-core will automatically nose up to push away valve seat, and then, feedeater will flow out. Meanwhile, valve-core, s connecting rod drives the valve blok at evacuation port to close down evacuation port. When the flow of feed water pump diminishes, valve-core will decline to drive connecting rod pushing aside evacuation valve block and starting recirculation gate to maintain pump, s minimum-flow, When pump is stopped, valve-core will automatically fall down to shut off the passage, thus to avoid high-pressure water hammer causing any damage to feedwater system.

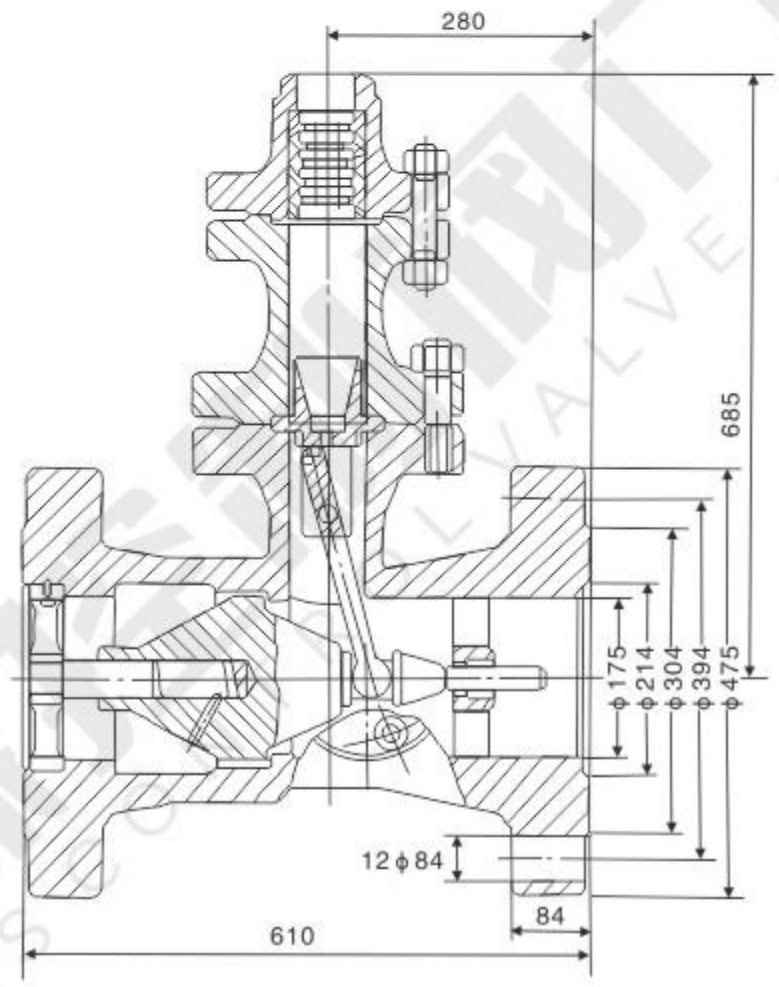

动作原理如下 Working principle as follows

公称压力 Nominal Pressure PN(MPa)	壳体试验压力 Shell test pressure Ps(MPa)	工作压力 Working Pressure P(MPa)	适用介质 Applicable medium	工作温度（℃） Working temperature
20.0	30.0	20.0	水Water	≤425

主要零件材料Material for main parts

零件名称 Part name	材料 Material
阀体、定位轮、连接法兰、排气法兰、法兰盖 Body, locating wheel, connecting flange, exhaust flange, flange cover	碳素铸钢 Carburizing steel
导向轴、拨叉、轴套、滑块、排放套、排气盘 Guide shifting fork, shaft sleeve, sliding vane, discharge bush, exhaust tray	不锈钢 Stainless steel
螺栓、螺柱 Bolt, screw bolt	铬钼钢 Cr.Mo.steel
衬套 Bush	铸铝青铜 Casting aluminium bronze
阀瓣、阀瓣体、阀瓣轴、连接叉、螺母 Valve disk, disk body, disk shaft, hitch yoke, nut	优质碳素钢 High-grade carburzing steel

PZ$^{41}_{941}$ H-10C、16C、25、40、64（普通型Ordinary）
PZ$^{41}_{941}$ TC-10C、16C、25、40、64（陶瓷型Ceramic）

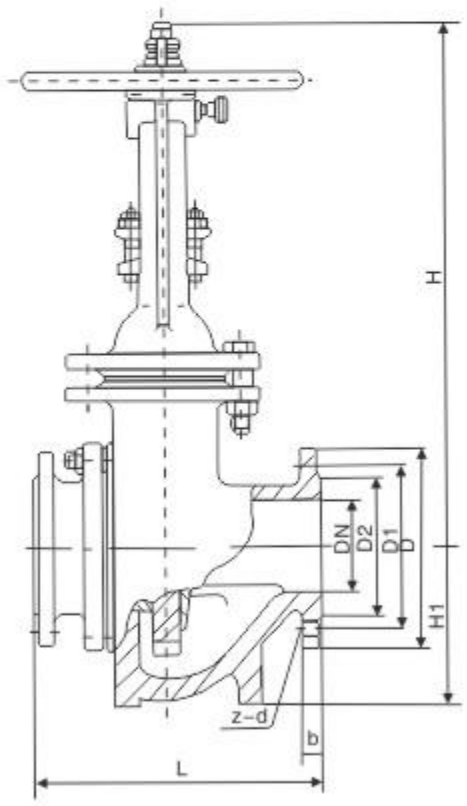

主要零件材料 Material for main parts

序号 No	零件 Parts	材料Material 普通型Ordinary	耐磨型Wear type
1	阀体 Body	ASTM A216 Gr,WCB	
2	阀杆 Stem	1Cr13	
3	阀盖 Bonnet	ASTM A216 Gr,WCB	
4	填料 Packing		
5	阀杆螺母 Stem Nut	ASTM A439 D-2 or Cu-ALLOY	
6	手轮 Hand wheel	Ductile, Lrom	
7	阀座 Seat ring	铸钢+不锈钢（堆焊516） Steel casting+stainless steel	铸钢+陶瓷 Steel Casting +ceram
8	阀板面 Valve plate surface	铸钢+不锈钢（堆焊516） Steel casting+stainless steel	铸钢+陶瓷 Steel Casting +ceram

外形尺寸、连接尺寸及重量 Main dimensions and weight(mm)

PZ$^{41}_{941}$H-16C PZ$^{41}_{941}$H-25 PZ$^{41}_{941}$H-40 PZ$^{41}_{941}$H-64
PZ$^{41}_{941}$TC-16C PZ$^{41}_{941}$TC-25 PZ$^{41}_{941}$TC-40 PZ$^{41}_{941}$TC-64

PN	DN	D	D1	D2	b	Z-d	H1	L	H 手动 Manual	H 电动 electric	H 电装 DZ	W(kg) 手动 Manual	W(kg) 电动 electric
1.6 MPa	150	285	240	212	24	8-22	205	350	620	710	30	156	162
	200	340	295	268	26	12-22	236	400	702	885	30	239	280
	250	405	355	320	30	12-26	283	450	1015	1435	45	305	381
	300	460	410	370	30	12-26	310	500	1190	1558	60	385	476
	350	520	470	430	34	16-26	355	550	1350	1678	60	578	660
	400	580	525	482	36	16-30	410	600	1460	1850	120	1041	1175
	450	640	585	532	40	20-30	450	650	1620	2060	120	1281	1390
	500	715	650	585	44	20-33	450	700	1800	2258	180	1489	1729
2.5 MPa	150	300	250	212	30	8-26	210	400	690	910	30	175	226
	200	360	310	278	34	12-26	250	500	850	1100	30	287	338
	250	425	370	335	36	12-30	265	550	1015	1430	45	405	556
	300	485	430	390	40	16-30	304	650	1190	1558	60	540	634
	350	555	490	450	44	16-33	355	700	1350	1678	60	691	806
	400	620	550	505	48	16-36	450	750	1460	1830	120	1200	1377
	450	670	600	555	50	20-36	512	850	1620	1990	120	1338	1453
	500	730	660	615	52	20-36	560	900	1800	2160	180	1520	1750
4.0 MPa	150	300	250	211	28	8-26	185	450	800	1230	30	238	273
	200	375	320	284	34	12-30	230	550	1030	1410	60	429	315
	250	450	385	345	33	12-33	290	650	1110	1540	60	599	391
	300	515	450	409	42	16-33	310	750	1180	1630	90	735	842
	350	585	510	465	46	16-36	370	850	1279	1704	90	910	1028
	400	660	580	535	50	16-39	435	950	1476	2459	180	1252	1510
6.4 Mpa	150	345	280	212	36	8-33	185	450	800	1080	60	246	281
	200	415	345	285	42	12-36	230	550	1036	1410	60	440	526
	250	470	400	345	44	12-36	290	650	1010	1481	90	639	767
	300	530	460	410	46	12-36	310	750	1186	1635	90	873	575
	350	600	525	465	50	16-39	370	850	1505	1961	120	944	425
	400	670	585	535	60	16-42	435	950	1708	2033	180	1253	1595

使用介质：灰渣水混合物,渣水比≤1：1.5，
最大颗粒度≤50mm
使用温度：≤100℃
法兰尺寸按:GB9113.5-2000
阀门结构长度尺寸按：GB12221-89

Available media: Mixtures of dregs and water, The ratio of dregs to water≤1：1.5, Max partied of dregs: ≤50mm.
Working temperature: ≤100℃
The flange dimensions conform to standard: GB9113.5-2000.
The face to face dimensions conform to standards: GB12221-89

强度试验见下表：
Data of shell test as follows:

型号 Type	公称压力PN（MPa） Nominal pressure	试验压力 Shell test Mpa
PZ$^{941}_{41}$H-16C	1.6	2.4
PZ$^{941}_{41}$H-25	2.5	3.8
PZ$^{941}_{41}$H-40	4.0	6.0
PZ$^{941}_{41}$H-64	6.4	9.6

PH44H-10C、16C、25

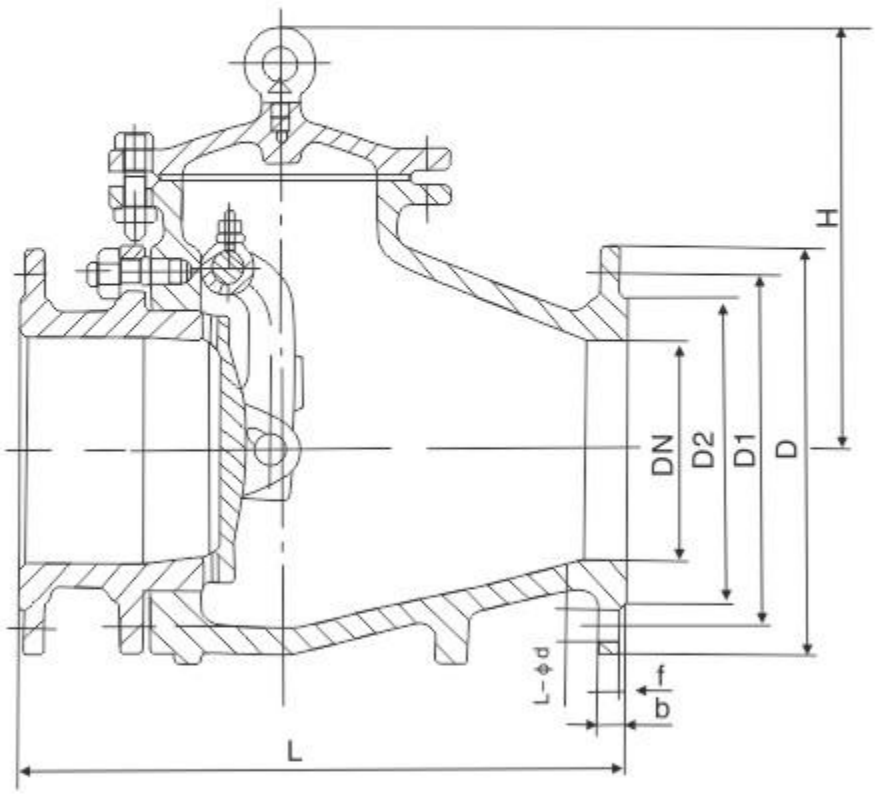

主要零件材料 Material for main parts

序号No	零件 Parts	材料Material
1	阀体 Body	ASTM A216 Gr, WCB
2	阀瓣 Disc	铸钢+不锈钢（堆焊516） Steel casting+stainless steel
3	阀盖 Bonnet	ASTM A216 Gr, WCB

外形尺寸、连接尺寸及重量 Main dimensions and weight (mm)

PH44H-10C PH44H-16C PH44H-25

PN	DN	D	D1	D2	b	Z-d	f	L	H	W(kg)
1.0 Mpa	50	165	125	102	20	4-17.5	3	230	137	15
	65	185	145	122	20	4-17.5	3	290	142	22
	80	200	160	133	20	8-17.5	3	310	161	27.5
	100	220	180	158	22	8-17.5	3	350	178	36
	125	250	210	184	22	8-17.5	3	400	203	60
	150	285	240	211	22	8-22	3	356	290	160
	200	340	295	268	22	8-22	3	495	345	200
	250	395	350	320	24	12-22	3	622	412	250
	300	445	400	370	26	12-22	3	698	468	320
	350	505	460	430	28	16-22	4	787	524	400
	400	565	515	482	30	12-26	4	900	600	517
	450	615	565	532	32	20-26	4	978	750	705
	500	670	620	585	34	20-26	4	978	750	705
1.6 MPa	50	165	125	99	20	4-18	3	230	137	15
	65	185	145	118	20	4-18	3	290	142	22
	80	200	160	132	20	8-18	3	310	161	27.5
	100	220	180	156	22	8-18	3	350	178	36
	125	250	210	184	22	8-18	3	400	203	60
	150	285	240	211	24	8-22	3	356	290	170
	200	340	295	266	24	12-22	3	495	345	210
	250	405	355	319	26	12-26	3	622	412	260
	300	460	410	370	28	12-26	4	698	468	330
	350	520	470	429	30	16-26	4	787	524	415
	400	580	525	480	32	16-30	4	900	600	532
	450	640	585	548	34	20-30	4	978	670	625
	500	715	650	609	36	26-33	4	978	750	720
2.5 MPa	50	165	125	99	20	4-18	3	230	155	20
	65	185	145	118	22	4-18	3	290	170	33
	80	200	160	132	24	8-18	3	310	190	52
	100	235	190	156	24	8-22	3	350	210	77
	125	270	220	180	26	8-26	3	400	260	102
	150	300	250	211	28	8-26	3	444	290	190
	200	360	310	274	30	12-26	3	535	345	230
	250	425	370	330	32	12-30	3	622	412	280
	300	485	430	389	34	16-30	4	711	468	350
	350	555	490	448	38	16-33	4	838	524	440
	400	620	550	503	40	16-36	4	864	660	550
	450	670	600	548	42	20-36	4	978	670	650
	500	730	660	609	44	20-36	4	1016	750	745

使用介质：灰渣水混合物，渣水比≤1：1.5，
最大颗粒度≤50mm
使用温度：≤100℃
法兰尺寸按：GB9113.3-2000
GB9113.4-2000
阀门结构长度尺寸按：GB12221-89

Available media: Mixtures of dregs and water, The ratio of dregs to water≤1：1.5, Max partied of dregs: ≤50mm.
Working temperature: ≤200℃
The flange dimensions conform to standard:
GB 9113.3-2000,
GB9113.4-2000.
The face to face dimensions conform to standards:
GB12221-89

强度试验见下表：
Data of shell test as follows:

型号 Type	公称压力PN（MPa） Nominal pressure	试验压力 Shell test Mpa
PH44H-10C	1.0	1.5
PH44H-16C	1.6	2.4
PH44H-25	2.5	3.8

结构特点

a、密封面堆焊Cr13系列不锈钢或钴基硬质合金，有良好的耐磨性，密封性能稳定可靠。

b、当介质正向流动时，气缸下腔进气，与重锤共同作用，使阀瓣平衡地处在全开位置。当介质反向流动时，气缸活塞下腔迅速泄压，阀瓣在0.5秒内快速关阀。

c、重锤通过加长杆和拔叉作用于销轴，用以平衡和摇杆的重力矩，防止水锤现象的发生。当介质正向流动时，有助于打开阀门，并在运行中保持阀门的平衡和减少振动。

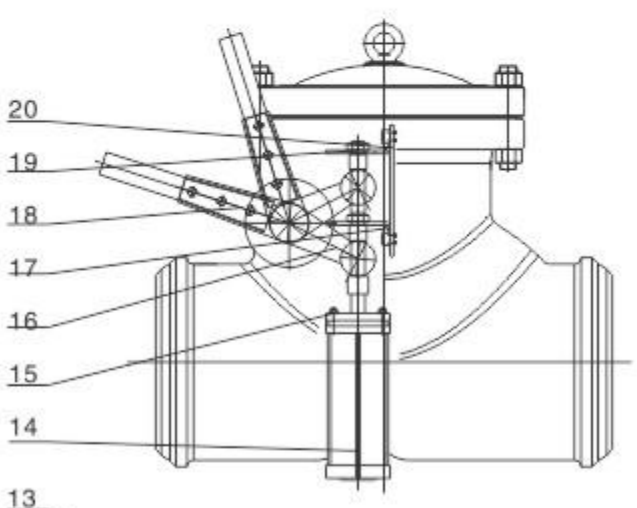

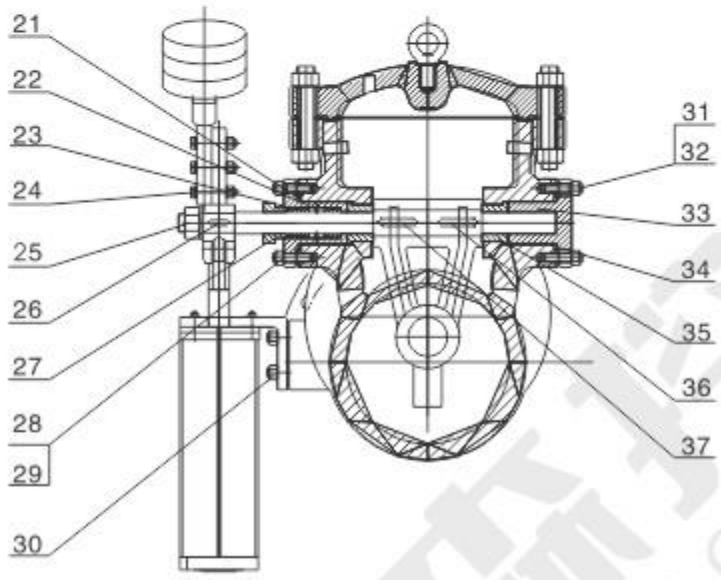

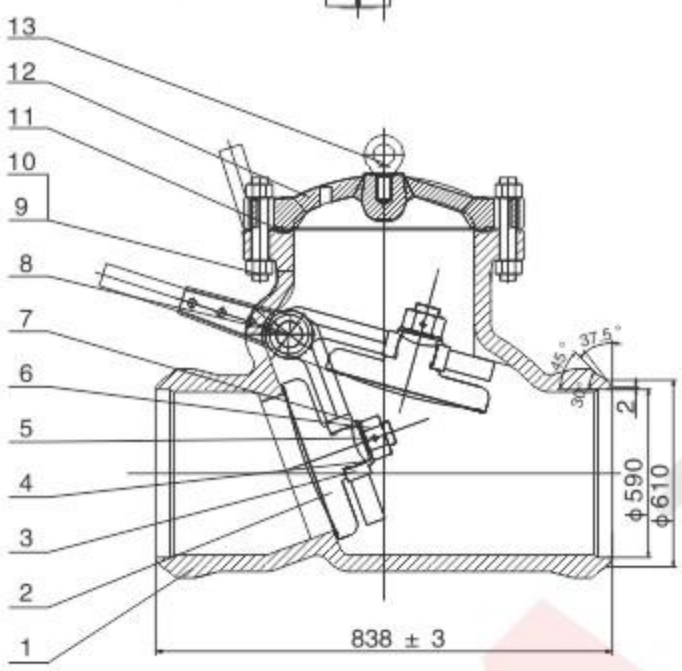

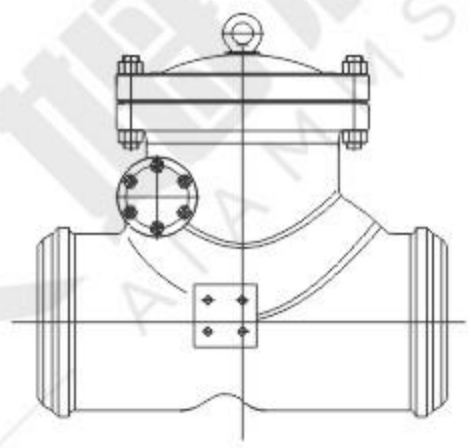

主要零件材料Material for main parts

序号	名 称	材 料
1	阀体	WCB+STL
2	阀瓣	WCB+STL
3	摇臂	WCB
4	垫块	A105
5	横销	410
6	螺帽	A193 B7
7	垫片	410
8	销子	410
9	螺栓	A193 B7
10	螺母	A194 2H
11	垫片	304SS+柔性石墨
12	阀盖	WCB
13	吊环螺钉	A193 B7
14	汽缸	35
15	螺栓	A193 B7
16	叉架	WCB
17	行程开关	
18	杠杆	35
19	垫片	35
20	定位片	35
21	垫片	304SS+柔性石墨
22	隔环	304SS
23	填料	柔性石墨
24	螺栓	A193 B7
25	螺母	A193 B7
26	平件	35
27	压盖	A105
28	螺栓	A193 B7
29	螺母	A194 2H
30	螺栓	A193 B7
31	螺栓	A193 B7
32	螺母	A194 2H
33	封盖	A105
34	垫片	304SS+柔性石墨
35	活动套	SS304
36	平键	35
37	平键	35

性能参数

序号	项目名称	项目名称				
		PN20	PN40	PN50	PN64	PN100
1	公称压力（MPa）	2.0	4.0	5.0	6.4	10.0
2	壳体强度试验压力（MPa）	3.0	6.0	7.5	9.6	15.0
3	高压密封试验压力（MPa）	2.2	4.4	5.5	7.04	11.0
4	常温下工作压力（MPa）	≤2.0	≤4.0	≤5.0	≤6.4	≤10.0

产品规范

零件名称	阀体	阀盖	阀瓣	销轴	垫片	螺栓	螺母	使用温度	适用介质
材质名称	WCB	WCB	WCB	420	304+柔性石墨	35CrMoA	35CrMo	-29~425℃	水、蒸汽

外形尺寸及重量

公称压力 PN (MPa)	公称通径 DN (mm)	外形尺寸及重量				
		L	d	D	H	重量/kg
2.0	150	483	145	169	342	112
	200	526	195	221	404	137
	250	559	245	273	532	185
	300	610	295	325	641	295
	350	655	332	332	785	332
	400	698	386	386	928	425
	450	740	428	428	976	575
	500	790	478	478	1078	620
	600	915	574	574	1182	990
	700	1040	678	678	1240	1258
	800	1295	780	780	1364	1582
	900	1488	880	880	1410	2043
	1000	1600	950	950	1610	2584
4.0	150	483	145	169	342	112
	200	526	195	221	404	137
	250	559	245	273	532	185
	300	610	295	325	641	295
	350	655	332	332	785	332
	400	698	386	386	928	425
	450	740	428	428	976	575
	500	790	478	478	1078	620
	600	915	574	574	1182	990
5.0	200	526	198	248	815	165
	300	610	296	332	845	212
	350	838	332	380	889	348
	400	838	380	436	902	365
	450	945	436	480	928	552
	500	1020	480	584	976	766
6.4	200	526	198	248	815	165
	300	610	296	332	845	212
	350	838	332	380	889	348
	400	838	380	436	902	365
	450	945	436	480	928	552
	500	1020	480	584	976	766
10.0	200	526	198	248	815	220
	250	680	250	302	850	312
	350	838	332	380	889	492
	400	838	380	436	902	618
	450	945	436	480	928	798
	500	1020	480	584	976	1125

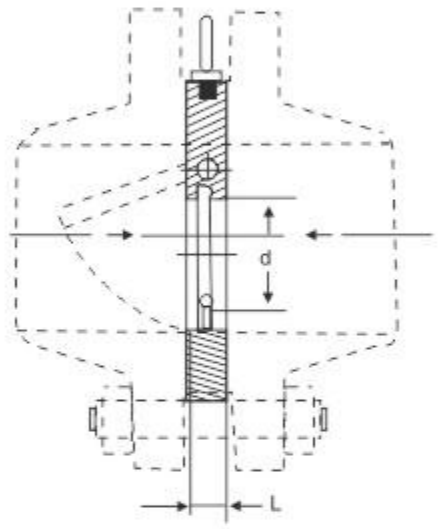

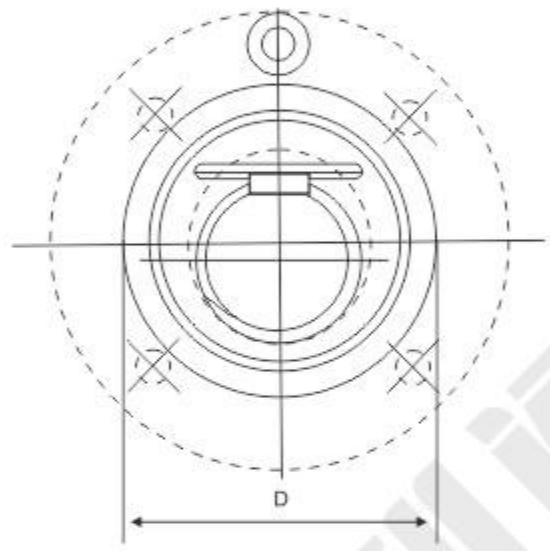

结构及用途

本厂生产的H74 Ⅰ型、Ⅱ型对夹圆片式止回阀，是一种超薄形止回阀，它具有结构简单，外形美观、重量轻，安装方便等优点。该阀主要适用于给水系统、石油、化工、冶金等工业部门对有安装空间限制的场所最为适用。

Structure and use

Factory production type H74 Ⅰ, Ⅱ-type wafer type valve wafer is a thin-shaped valve, which has a simple structure, beautiful appearance, light weight and easy installation. The valve is mainly applied to water supply systems, petroleum, chemical, metallurgical and other industrial sectors that have limited installation space most suitable place.

主要技术参数Main technique parameter

型号 Model	公称压力 PN(MPa)	试验压力PS(MPa)		适用温度Applicable temperature（℃）		适用介质 Applicable medium
		壳体Case	密封Seal	硬密封Hard seal	软密封Soft seal	
H74 X/H -10	1.0	1.5	1.1	≤400	≤120 (最高Highest≤250)	油、水、酸碱等液体 Oil, water, acid and other liquid
H74 X/H -16	1.6	2.4	1.76			
H74 X/H -25	2.5	3.75	2.75			
H74 X/H -40	4.0	6.0	4.4			

主要零件材料Main parts material

零件名称Part name	阀体、阀瓣Body, disc	密封圈Seal ring
材料Material	碳钢、不锈钢、铜Carbon steel, stainless steel, copper	丁腈橡胶、三元乙丙橡胶、聚四氟乙烯NBR, EPDM, PTFE

主要外形尺寸Main external dimension

公称通径 DN(mm)	d	L		D			
		Ⅰ型Type	Ⅱ型Type	PN1.0	PN1.6	PN2.5	PN4.0
50	25	15	22	109	109	109	109
65	38	15	22	129	129	129	129
80	46	15	22	144	144	144	144
100	72	15	24	164	164	170	170
125	95	16	26	194	194	186	186
150	114	19	29	221	221	226	226
200	140	29	43	275	275	286	293
250	188	29	43	330	331	343	355
300	216	38	50	380	386	403	420
350	263	41	52	440	446	460	477
400	305	51	62	491	498	517	549
450	356	51	62	541	558	567	574
500	406	65	80	596	620	627	631
600	482	70	90	698	737	734	750

注：Ⅰ型适用于流速稳定的工况、Ⅱ型在Ⅰ型基础上增加了弹簧装置
Note: Ⅰ type suitable for stable flow conditions, Ⅱ Type Ⅰ type based on the increase in the spring device

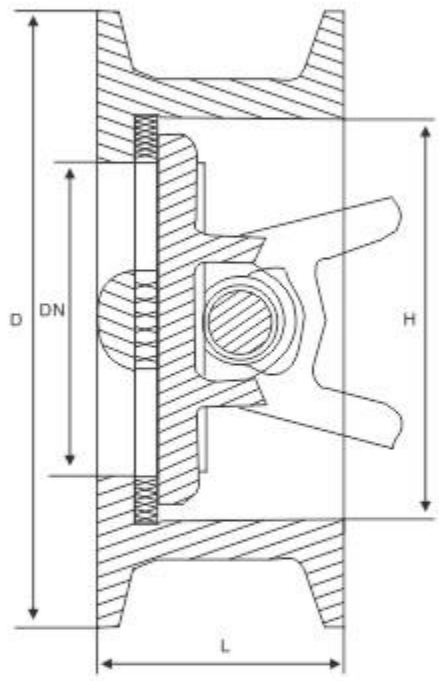

结构特点

本厂生间的H76X型对夹式止回阀由阀体、阀瓣、阀杆及弹簧等零件组成，采用对夹连接。由于阀瓣的关闭行程短，并且有弹簧加载，可显著减少锤现象。该阀主要适用于城市、工业及高层建筑给水、排水管网上。由于其结构长度比一般止回阀短，对有安装空间限制的场所最为适用。

Structural characteristics

Factory production H76X-type wafer type check valve from the valve body, disc, stem and springs, and other integral parts, used on the wafer. Since the closure of the valve flap trip short, and there are spring loaded, can significantly reduce the hammer. The valve is mainly applied to urban, industrial and high-rise building water supply, drainage line. Because it's structural length is shorter than the common check valve, to have the installment space limitation place to be most suitable.

主要零件材料Main parts material

零件名称 Part name	阀体Body	阀瓣 Disc	阀杆Stem	弹簧 Spring	阀座Seat
材料Material	铸铁、铸钢 Cast iron, cast steel	碳钢 Carbon Steel	不锈钢 Stainless steel	不锈钢 Stainless steel	丁腈橡胶 NBR

主要技术参数Main technique parameter

型号 Model	公称压力 PN(MPa)	强度试验压力 Strength testingTest pressure (MPa)	密封试验压力 Seal Test Test pressure (MPa)	适用温度 Applicable temperature	适用介质 Applicable medium
H76X-10	1.0	1.5	1.1	≤80℃	清水、污水、海水 water, Sewage, seawater
H76H-16	1.6	2.4	1.76		

主要外形尺寸Main external dimension

公称通径 DN(mm)	L(mm)	H(mm)	D(mm)	
			1.0MPa	1.6MPa
50	43	60	105	105
65	46	73	124	124
80	64	89	142	142
100	64	110	162	162
125	70	141	192	192
150	76	168	218	218
200	89	219	272	273
250	114	273	328	328
300	114	324	378	384

公称通径 DN(mm)	L(mm)	H(mm)	D(mm)	
			1.0MPa	1.6MPa
350	127	356	438	444
400	140	418	489	495
450	152	457	540	555
500	152	526	594	616
600	178	626	695	734
700	229	672	810	804
800	241	778	916	910
900	241	878	1016	1010
1000	300	914	1124	1128

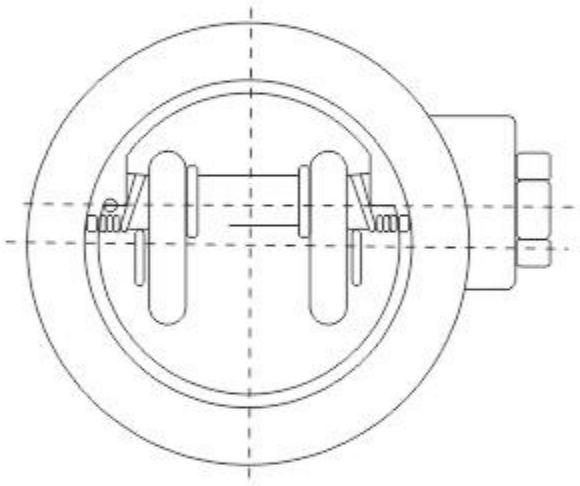

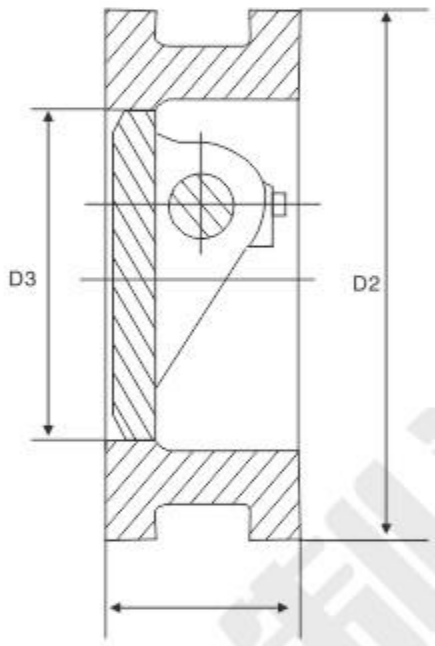

主要技术参数Main technique parameter

型号 Model	公称压力 PN(MPa)	试验压力PS(MPa)		工作温度 Working temperature (℃)	适用介质 Applicable medium
		壳体Case	密封Seal		
H77X H77H H77Y H77W	1.0	1.5	1.1	软密封：<80 硬密封：<450 Soft seal: <80 Hard seal:<450	水、气体、油品、硝酸等 Water, gas, oil, nitric acid, etc.
	1.6	2.4	1.76		
	2.5	3.75	2.75		
	4.0	6.0	4.4		
	6.4	9.6	7.0		

主要零件材料Main parts material

零件名称 Part name	材料Material				
	H77X-10C、25 16、40	H77H-16C、40 25、64	H77Y-25I 40I 64I	H77W-16C、25 25C、40	H7W-10P、25P 16P、40P
阀体、蝶板Body, disc	铸钢Cast steel WCB		铬钼钢 Cr-Mo steel	铸钢Cast steel WCB	1Cr18Ni9Ti
阀杆Stem	2Cr13	1Cr18Ni9Ti		2Cr13	
阀体密封圈Body Seal	–	堆焊合金焊 Built-up welding alloy welds	堆焊合金焊 Built-up welding alloy welds	–	–
助关弹簧Help off spring	1Cr18Ni9Ti	耐热合金Heat-resistant alloy			1Cr18Ni9Ti

主要外形尺寸Main external dimension

公称通径 DN(mm)	L	D2	D3		公称通径 DN(mm)	L	D2	D3	
			H77X	H77H H77Y H77W				H77X	H77H H77Y H77W
50	43	100	43	46	400	140	485	376	390
80	64	135	71	80	450	152	545	427	427
100	64	155	91.5	94	500	152	608	479	490
125	70	185	115	118	600	178	718	579	588
150	76	210	141	145	700	229	800	675	686
200	89	265	191	200	800	241	905	774	784
250	114	320	230	250	900	241	1005	875	–
300	114	375	290	300	1000	300	1115	974	–
350	127	435	340	340	1200	350	1325	1164	–